INSTRUKCJA OBSŁUGI

Polish 187C

WAŻNE ZASADY BEZPIECZEŃSTWA

Przeczytaj uważnie i ze zrozumieniem wszystkie instrukcje oraz zastosuj się do nich przed zainstalowaniem i użyciem tego produktu.

Ozonowy generator chloru

Model ZS8220 220 - 230 V~,

Model ZS8230 230 - 240 V~

Rysunki wyłącznie w celu objaśnienia.

Firma INTEX ma w swojej ofercie także: nadmuchiwane zabawki, artykuły plażowe, materace do spania, pontony, o które możesz pytać w miejscu zakupu tego basenu, a także w marketach i sklepach zabawkowych.
Ze względu na ciągłe doskonalenie swoich produktów, Intex zastrzega sobie prawo do zmiany specyfikacji i wyglądu, które mogą spowodować aktualizacje w instrukcjach bez uprzedzenia.

INTEX®

©2014 Intex Marketing Ltd. - Intex Development Co. Ltd. - Intex Trading Ltd. - Intex Recreation Corp.
All rights reserved/Tous droits réservés/Todos los derechos reservados/Alle Rechte vorbehalten. Printed in China/Imprimé en Chine/Impreso en China/Gedruckt in China.
®™ Trademarks used in some countries of the world under license from/®™ Marques utilisées dans certains pays sous licence de/Marcas registradas utilizadas en algunos países del mundo bajo licencia de/Warenzeichen verwendet in einigen Ländern der Welt in Lizenz von/**Intex Marketing Ltd. to/à/a/an Intex Trading Ltd., Intex Development Co. Ltd., G.P.O Box 28829, Hong Kong & Intex Recreation Corp., P.O. Box 1440, Long Beach, CA 90801** • Distributed in the European Union by/Distribué dans l'Union Européenne par/Distribuido en la unión Europea por/Vertrieb in der Europäischen Union durch/**Intex Trading B.V., Venneveld 9, 4705 RR Roosendaal – The Netherlands**
www.intexcorp.com

SPIS TREŚCI

OSTRZEŻENIA..... 3

LISTA CZĘSCI..... 4

INFORMACJA O PRODUKCIE I SPECYFIKACJE..... 5

MONTAŻ..... 6-7

ILOŚĆ SOLI I OBJĘTOŚĆ WODY..... 8

TABELA ZESTAWIENIA ILOŚCI SOLI W BASENACH INTEX..... 9

TABELA ZESTAWIENIA KWASU CYJANUROWEGO..... 10

TABELA CZASU DZIAŁANIA..... 11

TABELA ZESTAWIENIA ILOŚCI SOLI W BASENACH INNEJ FIRMY 12

TABELA ZESTAWIENIA KWASU CYJANUROWEGO DLA BASENÓW INNEJ FIRMY..... 12

TABELA CZASU DZIAŁANIA DLA BASENÓW INNEJ FIRMY..... 12

OBSŁUGA..... 13-14

WYŚWIETLACZ LED..... 15

MONTAŻ NA PODŁOŻU..... 15

KONSERWACJA..... 17-19

PRZECHOWYWANIE..... 19

KONSERWACJA BASENU I CHEMIA BASENOWA..... 20

MOŻLIWE PROBLEMY..... 21-22

OGÓLNE ZASADY BEZPIECZEŃSTWA..... 22

GWARANCJA..... 23

ZASADY BEZPIECZEŃSTWA

Podczas instalowania i używania sprzętu elektrycznego, powinny być zachowane poniższe środki ostrożności.

PRZECZYTAJ I POSTĘPUJ ZGODNIE ZE WSZYSTKIMI WSKAZÓWKAMI

⚠ OSTRZEŻENIE

- Aby zredukować ryzyko doznania obrażeń, nie pozwalaj dzieciom używać pompy filtrującej jeśli nie są pod ciągłym nadzorem dorosłych.
- Dzieci muszą znajdować się w bezpiecznej odległości od produktu i przewodów zasilających.
- Wyłącznie do użytku zewnętrznego.
- Dzieci nie powinny bawić się urządzeniem. Czyszczenie i użytkowanie nie powinno być wykonywane przez dzieci bez nadzoru.
- To urządzenie może być używane przez dzieci w wieku od 8 lat i powyżej i osoby o ograniczonej sprawności fizycznej, sensorycznej czy umysłowej lub z brakiem wiedzy i doświadczenia, jeżeli są one pod nadzorem lub otrzymają instrukcje użytkowania urządzenia w sposób bezpieczny i zrozumieją możliwe zagrożenia.
- Montaż i demontaż tylko przez osoby dorosłe.
- Aby uniknąć ryzyka porażania prądem należy pompę filtrującą podłączyć do gniazdka sieciowego z podłączonym wyłącznikiem różnicowym. Skontaktuj się z wykwalifikowanym elektrykiem, jeśli nie jesteś w stanie określić czy gniazdo sieciowe jest zabezpieczone wyłącznikiem różnicowym. Skorzystaj z usług wykwalifikowanego elektryka w celu zainstalowania wyłącznika różnicowego, którego maksymalne natężenie wynosi 30 mA.
- Zawsze należy odłączać produkt, gdy jest on czyszczony, naprawiany itp.
- Po zainstalowaniu produktu należy mieć dostęp do wtyczki.
- Nie należy zakopywać przewodu elektrycznego. Umieść przewód w miejscu gdzie nie zostanie uszkodzony przez maszynę do strzyżenia trawy, nożyce do żywopłotu czy inny sprzęt ogrodniczy.
- Jeżeli przewód zasilający jest zniszczony to musi być wymieniony przez producenta, pracownika serwisu lub wykwalifikowaną osobę aby uniknąć ryzyka. Nigdy nie naprawiaj produktu samemu.
- Aby zredukować ryzyko wstrząsu elektrycznego nie używaj przedłużaczy elektrycznych, wyłączników czasowych i zmienników prądu w celu podłączenia pompy do źródła prądu. Zawsze zapewnij odpowiednie dojście go gniazdka.
- Nie włączać lub wyłączać z gniazdka tego produktu stojąc w wodzie lub gdy ręce są mokre.
- Trzymaj produkt w odległości co najmniej 2 m od basenu.
- Wtyczka od przewodu pompy powinna znajdować się co najmniej 3,5 metra od basenu.
- Ustaw produkt z dala od basenu, aby dzieci nie mogły się po nim wspiąć i wejść do basenu.
- Pompa filtrująca nie może być włączona podczas korzystania z basenu.
- Pompa służy do pracy wyłącznie z basenami rozkładanymi. Nie można jej używać do filtrowania wody w basenach stałych.
- Pompa służy wyłącznie do użytku dla celów wskazanych w niniejszej instrukcji.

NIESTOSOWANIE SIĘ DO POWYŻSZYCH ZASAD MOŻE DOPROWADZIĆ DO POWAŻNYCH OBRAŻEŃ CIAŁA, A W SKRAJNYCH PRZYPADKACH NAWET DO ŚMIERCI.

Zawsze stosuj się do powyższych zasad i kieruj się zdrowym rozsądkiem kiedy korzystasz z zabawy w wodzie. W przeciwnym wypadku może dojść do zniszczenia posesji, porażenia prądem lub innych poważnych uszkodzeń ciała, a w skrajnych przypadkach nawet śmierci.

Wyłącznie dla przenośnych basenów rozkładanych

OPIS CZĘŚCI

Poświęć kilka minut na sprawdzenie zawartości zestawu zanim rozpoczniesz montaż.

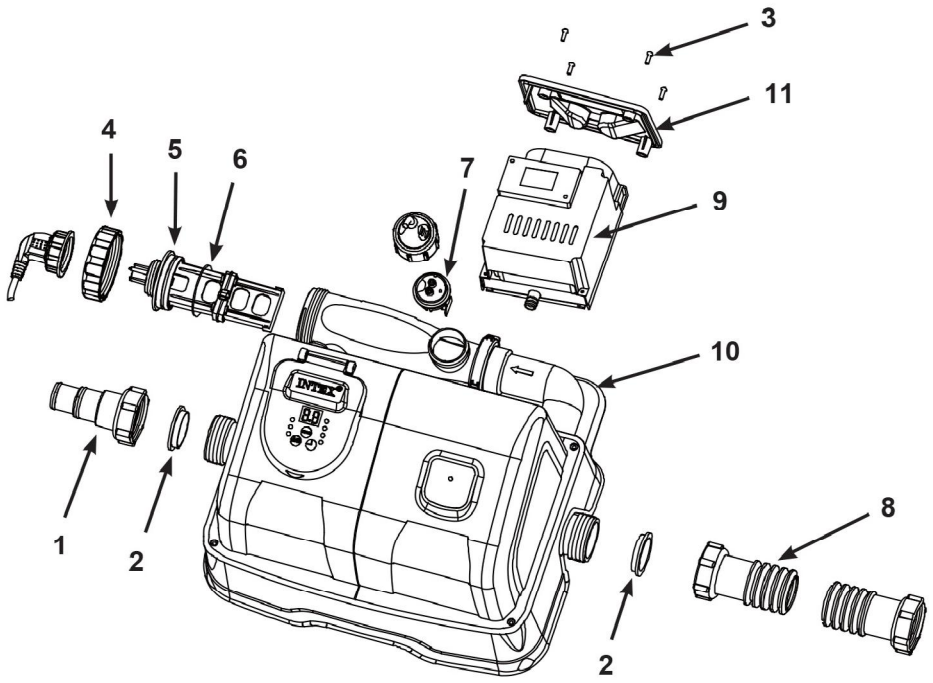

UWAGA: Rysunki mają charakter poglądowy, mogą się różnić od aktualnej wersji produktu. Nie zachowano skali.

NUMER	OPIS	ILOŚĆ	NUMER CZĘŚCI
1	ADAPTOR Z NAGWINTOWANYM PIERŚCIENIEM (W OPCJI)	1	10849
2	USZCZELKA WĘŻA ŁĄCZĄCEGO	2	11228
3	ŚRUBKA	4	11677
4	NAKRĘTKA TYTANOWEJ ELEKTRODY	1	11432
5	TYTANOWE ELEKTRODY	1	11374
6	USZCZELKA NA TYTANOWYCH PŁYTKACH	1	11515
7	CZUJNIK PRZEPŁYWU	1	11460
8	WĄŻ Z NAGWINTOWANYMI ZŁĄCZKAMI	1	10493
9	MONTAŻ OZONOWEGO GENERATORA	1	11562
10	ELEKTRONICZNA KONTROLKA	1	11564
11	ZŁOŻENIE OBUDOWY OZONOWEGO PANELU	1	11652
12	PASKI TESTOWE NA STĘŻENIE CHLORU	1	19635

Zamawiając części upewnij się, że podałeś numer modelu i numer części.

GENEROWANIE CHLORU

Ten produkt został zaprojektowany dla basenów rozkładanych. Niszczy bakterie, wirusy, algi oraz utlenia inną organiczną materię, zapewniając Tobie czystą wodę w basenie.

Sól (chlorek sodu) składa się z dwóch elementów , sodu i chloru. Podczas instalacji Twojego ozonowego generatora chloru odmierzona ilość soli rozpuszcza się w wodzie basenowej, aby była ona lekko słona. Woda w basenie przepływa przez elektrolizer ozonowego generatora chloru aby wytwarzać chlor. Chlor natychmiast niszczy bakterie, wirusy, algi oraz utlenia inną organiczną materię.

JAK WYTWARZANY JEST OZON

Ozon wytwarzany jest poprzez wyładowanie koronowe, ogniwa rozkładają cząsteczki tlenu, które następnie łączą się w cząsteczki ozonu. Ozon wprowadzany jest do linii obiegowej basenu poprzez zwężkę Venturiego. Woda przepływająca przez iniektor tworząc zasysanie, które wciąga ozon do wody. Ozon może utleniać niektóre zanieczyszczenia i większość bakterii.

WŁAŚCIWOŚCI PRODUKTU

Moc :	125W
Optymalny poziom soli :	3000 ppm (części na milion)
Maksymalne wytwarzanie chloru :	11 gramy na godzinę
Produkcja Ozonu:	150 mg/godz
Pompy filtrującej minimalny przepływ wody :	5680 - 15140 LITRÓW/h
Gwarancja :	patrz rozdział „ warunki gwarancji"

MONTAŻ

WAŻNE

- **Ozonowy Generator Chloru wymaga osobnej pompy filtrującej [1500~4000 gph (5680~15140 lph)] do napędzania wody i prawidłowego funkcjonowania.**
- **Ozonowy Generator Chloru musi być podłączony jako ostatni element wyposażenia basenu w przewodzie powrotnym wody do basenu, zobrazowane na Rysunku #1. Takie umiejscowienie przedłuża żywotność tytanowych elektrod.**

1. Rozstaw i zamontuj basen i pompę filtrującą zgodnie z ich instrukcjami.
2. Wyjmij Ozonowy Generator Chloru wraz z akcesoriami z opakowania.
3. Umieść Ozonowy Generator Chloru w linii za pompą filtrującą.
4. Połącz wąż za pomocą łącznika **(8)** z wlotem Ozonowego Generatora Chloru.

Połączenie urządzenia z pompami filtrującymi z wężami 38 mm, zamontuj następująco:

Rysunek #1

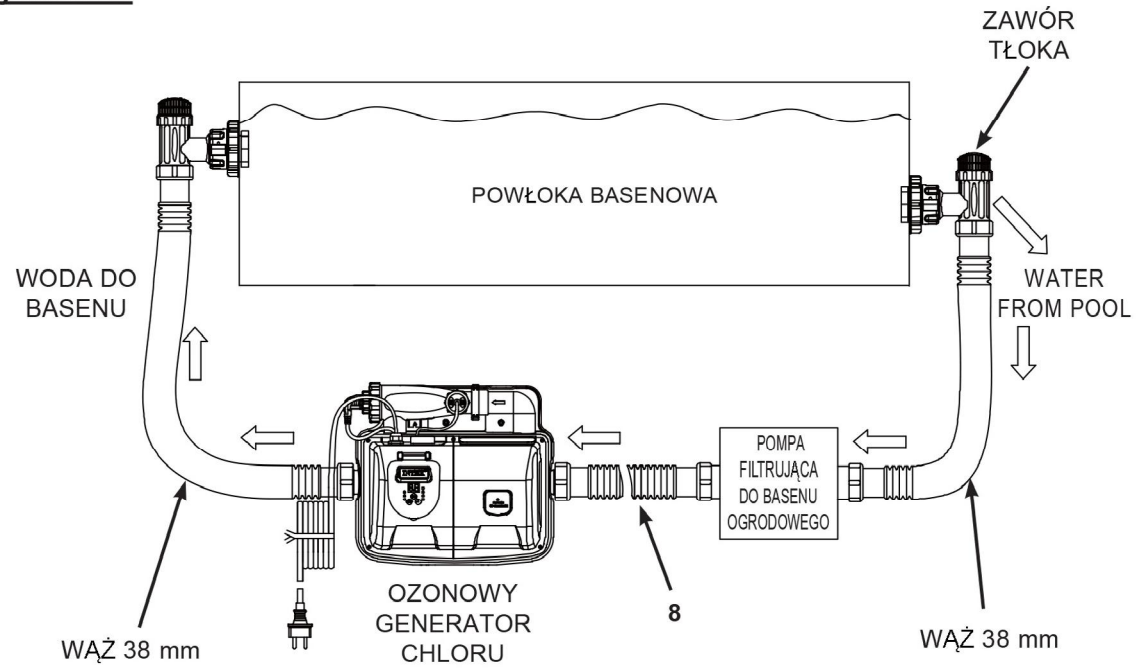

1. Jeśli naziemny basen wypełniony jest wodą, należy zamknąć zawory tłoku przed podłączeniem Ozonowego Generatora Chloru. Przejdź do punktu 2 jeśli basen jest pusty.
2. Odłączyć wąż powrotu wody od pompy filtrującej i podłączyć ją z Ozonowym Generatorem Chloru.
3. Połącz wąż **(8)** do wylotu pompy filtrującej.
4. Otwórz zawór tłokowy – woda zacznie przepływać.

MONTAŻ (ciąg dalszy)

Dotyczy połączeń z innymi typami pomp filtrujących (z różnymi typami gwintów lub bez):
Ozonowy Generatora Chloru może być również dostosowany do innych pomp filtrujących z innym gwintem lub też bez gwintu.

Połączenie z wężem 38 mm za pomocą klamry:

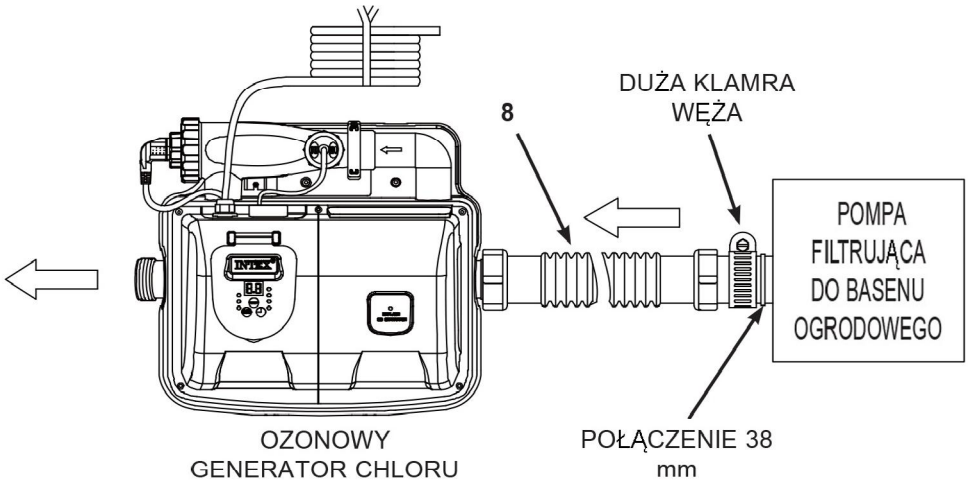

1. Połącz wąż (8) do wylotu pompy filtrującej za pomocą dużej klamry. Dokręć delikatnie.

Podłączanie systemu do innych typów basenów
Po podłączeniu Ozonowego Generatora Chloru do pompy, należy połączyć je z basenem. Jest to przedstawione rysunkach #1. To znane typy połączeń:

Podłączenie do otworu 38 mm bez gwintów:

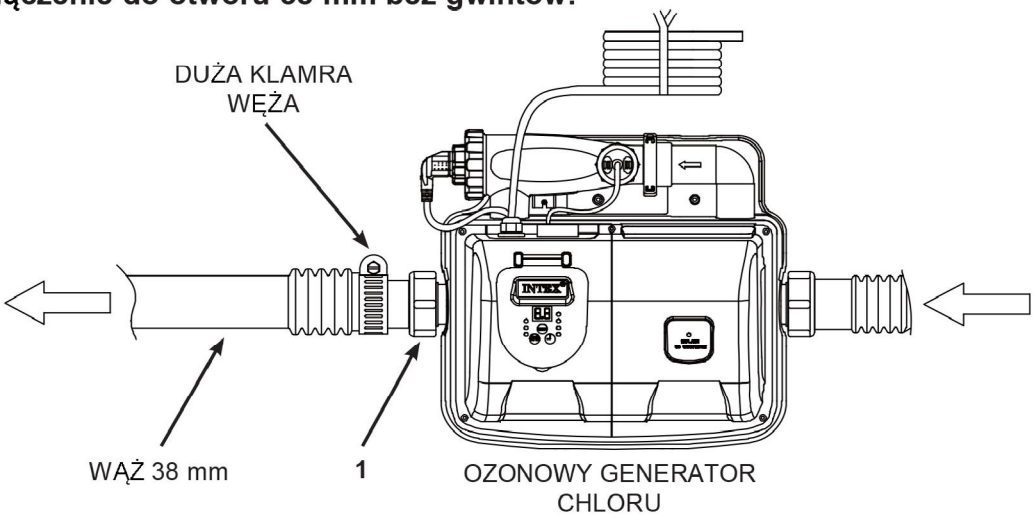

1. Podłącz adapter A **(1)** do wylotu Ozonowego Generatora Chloru. Dobrze zaciśnij.
2. Z adapterem przymocowanym do wylotu Ozonowego Generatora Chloru, podłącz wąż powrotu wody za pomocą dużej opaski zaciskowej.

INFORMACJE O ZASTOSOWANIU SOLI I WODY

• Jaką sól użyć:

Używaj tylko zwykłej soli kuchennej

Używaj tylko zwykłej soli kuchennej (NaCl), ponieważ jest ona w 99,8% czysta. Jest możliwe użycie soli w kulkach (skompresowana wersja odparowanej soli), jednak jej czas rozpuszczania w wodzie jest znacznie dłuższy. Nie używać soli jonizowanej lub żółtej. Sól jest dodawana do wody basenowej i jest użyta przez elektrody do wytworzenia chloru – im czystsza sól tym większa wydajność ogniw.

• Optymalny poziom soli

Najlepiej jeśli poziom soli w wodzie basenowej mieści się pomiędzy 2500 a 3500 części na milion, przy czym optymalna jest wielkość 3000.
Zbyt niski poziom soli spowoduje zmniejszenie wydajności Ozonowego Generatora Chloru i prowadzi do wolniejszej produkcji chloru. Za duży poziom soli powoduje słony smak wody basenowej (przy poziomie 3500 do 4000 części na milion) . Za duży poziom soli może spowodować korozję metalowego osprzętu basenu i akcesoriów. Poniższa tabela pokazuje jaką ilość soli należy użyć. Sól w basenie znajduje się w ciągłym obiegu. Utrata soli może być spowodowana jedynie wylaniem wody z basenu. Nie ma utraty soli wskutek odparowania

• Dodawanie soli

1. Włącz pompę filtrującą aby rozpocząć cyrkulację wody.
2. Zachowaj wyłączony Ozonowy Generator Chloru.
3. Ustal ilość soli jaka ma być dodana (patrz tabela „zestawienie ilości soli").
4. Równomiernie wsyp odpowiednią ilość soli dookoła wnętrza basenu.
5. Nie wsypuj soli przez oczyszczacz powierzchniowy (skimmer) , aby nie zatkać pompy filtrującej.
6. Wstrząśnij spodem basenu, aby przyspieszyć rozpuszczenie się soli. Nie dopuść do nagromadzenia się soli na dnie basenu. Włącz pompę na 24 godziny nieprzerwanej pracy w celu całkowitego rozpuszczenia soli.
7. Po 24 godzinach, gdy rozpuści się cała sól, włącz Ozonowy Generator Chloru, przytrzymaj przycisk do momentu aż usłyszysz sygnał "beep", kod „00" będzie mrugać by ustawić czas pracy generatora. (zobacz „Tabela czasu działania").

• Usuwanie nadmiaru soli

Jeśli dodano za dużo soli , urządzenie zacznie brzęczeć i wyświetli się kod „92" (patrz rozdział „kody alarmowe"). Należy zmniejszyć stężenie soli. Jedyną metodą jest stopniowe odlewanie wody i dolanie nowej. Odprowadź i dolej około 20% wody basenowej do momentu, gdy kod"92" zniknie z wyświetlacza.

• Kalkulacja objętości basenu

Typy basenu	Galony (rozmiar w stopach)	Metry sześcienne (rozmiar basenu w metrach)
Prostokątny	Długość x Szerokość x Głębokość x 7.5	Długość x Szerokość x Głębokość
Okrągły	Długość x Szerokość x Głębokość x 5.9	Długość x Szerokość x Głębokość x 0.79
Owalny	Długość x Szerokość x Głębokość x 6.0	Długość x Szerokość x Głębokość x 0.80

TABELA ZESTAWIENIA ILOŚCI SOLI W BASENACH INTEX

Tabela pokazuje jaką ilość soli należy użyć do osiągnięcia pożądanego poziomu 3000 części na milion oraz jaka ilość jest potrzebna do utrzymania tego poziomu , jeśli zacznie się on obniżać.

Rozmiar basenu		Pojemność (Kalkulowana na 90% dla basenów stelażowych i na 80% dla Easy set i owalnych)		Sól potrzebna na starcie 3.0g/L (3000ppm)		Sól potrzebna gdy jej poziom spada (kod "91")	
		Galony	Litry	Funty	Kilogramy	Funty	Kilogramy
BASENY ROZKŁADANE INTEK (AGP's)							
BASEN EASY SET	15' x 33" (457cm x 84cm)	2587	9792	65	30	20	10
	15' x 36" (457cm x 91cm)	2822	10681	65	30	20	10
	15' x 42" (457cm x 107cm)	3284	12430	80	35	20	10
	15' x 48" (457cm x 122cm)	3736	14141	95	45	25	10
	16' x 42" (488cm x 107cm)	3754	14209	95	45	25	10
	16' x 48" (488cm x 122cm)	4273	16173	110	50	30	15
	16' x 52" (488cm x 132cm)	4614	17464	115	50	30	15
	18' x 42" (549cm x 107cm)	4786	18115	120	55	30	15
	18' x 48" (549cm x 122cm)	5455	20647	135	60	35	15
OKRĄGŁY BASEN STELAŻOWY	15' x 36" (457cm x 91cm)	3282	12422	80	35	20	10
	15' x 42" (457cm x 107cm)	3861	14614	100	45	25	10
	15' x 48" (457cm x 122cm)	4440	16805	110	50	30	15
	16' x 48" (488cm x 122cm)	5061	19156	125	55	35	15
	18' x 48" (549cm x 122cm)	6423	24311	160	75	40	20
	21' x 52" (640cm x 132cm)	9533	36082	240	110	60	30
	24' x 52" (732cm x 132cm)	12481	47241	310	140	80	35
BASEN STELAŻOWY ULTRA FRAME™	16' x 48" (488cm x 122cm)	5061	19156	125	55	35	15
	18' x 48" (549cm x 122cm)	6423	24311	160	75	40	20
	18' x 52" (549cm x 132cm)	6981	26423	175	80	45	20
	20' x 48" (610cm x 122cm)	7947	30079	210	90	50	25
	22' x 52" (671cm x 132cm)	10472	39637	260	120	65	30
	24' x 52" (732cm x 132cm)	12481	47241	310	140	80	35
	26' x 52" (792cm x 132cm)	14667	55515	365	165	90	40
BASEN TYPU SEQUOIA SPIRIT®	15'8" x 49" (478cm x 124cm)	4440	16805	110	50	30	15
	16'8" x 49" (508cm x 124cm)	5061	19156	125	55	35	15
	18'8" x 53" (569cm x 135cm)	6981	26423	175	80	45	20
BASEN OWALNY	18' x 10' x 42" (549cm x 305cm x 107cm)	2885	10920	70	30	20	10
	20' x 12' x 48" (610cm x 366cm x 122cm)	4393	16628	110	50	30	15
BASEN PROSTOKĄTNY O WYMIARACH	15' x 9' x 48" (457cm x 274cm x 122cm)	3484	13187	90	40	25	10
	18' x 9' x 52" (549cm x 274cm x 132cm)	4545	17203	115	50	30	15
	20 x 10' x 52" (610cm x 305cm x 132cm)	5835	22085	145	65	40	20
	24' x 12' x 52" (732cm x 366cm x 132cm)	8403	31805	210	95	55	25
	32' x 16' x 52" (975cm x 488cm x 132cm)	14364	54368	360	165	90	40

TABELA ZESTAWIENIA KWASU CYJANUROWEGO

Kwas cyjanu rowy jest substancją chemiczną, która redukuje utratę chloru w wodzie z powodu promieni uv. Aby zapewnić optymalne działanie należy poziom kwasu utrzymać w granicy 1% ilości soli np. 100 Lbs (45 Kgs) sól x 1% = 1 Lbs (0.45 Kgs). kwas cyjanu rowy. Jeśli woda w basenie jest brudna nie dodawaj chloru (kwas cyjanurowy) gdyż spowoduje to spowolnienie czasu działania urządzenia. W tych warunkach należy zwiększyć przepływ wody basenowej i odnieść się do BOOST kroki cyklu. Gdy woda w basenie została doprowadzona do poziomu czystości i przejrzystości możesz dodawać kwas cyjanurowy.

Rozmiar basenu		Pojemność (Kalkulowana na 90% dla basenów stelażowych i na 80% dla Easy set i owalnych)		Kwas cyjanu rowy potrzebny na starcie 0.03g/L (30ppm)	
		Galony	Litry	Funty	Kilogramy
BASENY ROZKŁADANE INTEK (AGP's)					
BASEN EASY SET	15' x 33" (457cm x 84cm)	2587	9792	0.6	0.3
	15' x 36" (457cm x 91cm)	2822	10681	0.7	0.3
	15' x 42" (457cm x 107cm)	3284	12430	0.8	0.4
	15' x 48" (457cm x 122cm)	3736	14141	0.9	0.4
	16' x 42" (488cm x 107cm)	3754	14209	0.9	0.4
	16' x 48" (488cm x 122cm)	4273	16173	1.1	0.5
	16' x 52" (488cm x 132cm)	4614	17464	1.2	0.5
	18' x 42" (549cm x 107cm)	4786	18115	1.2	0.5
	18' x 48" (549cm x 122cm)	5455	20647	1.4	0.6
OKRĄGŁY BASEN STELAŻOWY	15' x 36" (457cm x 91cm)	3282	12422	0.8	0.4
	15' x 42" (457cm x 107cm)	3861	14614	1.0	0.4
	15' x 48" (457cm x 122cm)	4440	16805	1.1	0.5
	16' x 48" (488cm x 122cm)	5061	19156	1.3	0.6
	18' x 48" (549cm x 122cm)	6423	24311	1.6	0.7
	21' x 52" (640cm x 132cm)	9533	36082	2.4	1.1
	24' x 52" (732cm x 132cm)	12481	47241	3.1	1.4
BASEN STELAŻOWY ULTRA FRAME™	16' x 48" (488cm x 122cm)	5061	19156	1.3	0.6
	18' x 48" (549cm x 122cm)	6423	24311	1.6	0.7
	18' x 52" (549cm x 132cm)	6981	26423	1.7	0.8
	20' x 48" (610cm x 122cm)	7947	30079	2.0	0.9
	22' x 52" (671cm x 132cm)	10472	39637	2.6	1.2
	24' x 52" (732cm x 132cm)	12481	47241	3.1	1.4
	26' x 52" (792cm x 132cm)	14667	55515	3.7	1.7
BASEN TYPU SEQUOIA SPIRIT®	15'8" x 49" (478cm x 124cm)	4440	16805	1.1	0.5
	16'8" x 49" (508cm x 124cm)	5061	19156	1.3	0.6
	18'8" x 53" (569cm x 135cm)	6981	26423	1.7	0.8
BASEN OWALNY	18' x 10' x 42" (549cm x 305cm x 107cm)	2885	10920	0.7	0.3
	20' x 12' x 48" (610cm x 366cm x 122cm)	4393	16628	1.1	0.5
BASEN PROSTOKĄTNY O WYMIARACH	15' x 9' x 48" (457cm x 274cm x 122cm)	3484	13187	0.9	0.4
	18' x 9' x 52" (549cm x 274cm x 132cm)	4545	17203	1.1	0.5
	20 x 10' x 52" (610cm x 305cm x 132cm)	5835	22085	1.5	0.7
	24' x 12' x 52" (732cm x 366cm x 132cm)	8403	31805	2.1	1.0
	32' x 16' x 52" (975cm x 488cm x 132cm)	14364	54368	3.6	1.6

TABELA ZESTAWIENIA ILOŚCI SOLI W BASENACH INTEX (Z KWASEM CYJANUROWYM)

Rozmiar basenu		Pojemność (Kalkulowana na 90% dla basenów stelażowych i na 80% dla Easy set i owalnych)		Czas działania (godziny) w różnych temperaturach powietrza			Czas pracy pompy (Godziny)
		Galony	Litry	10 - 19°C (50 - 66°F)	20 - 28°C (68 - 82°F)	29 - 36°C (84 - 97°F)	
BASENY ROZKŁADANE INTEK (AGP's)							
BASEN EASY SET	15' x 33" (457cm x 84cm)	2587	9792	1	1	2	4
	15' x 36" (457cm x 91cm)	2822	10681	1	1	2	4
	15' x 42" (457cm x 107cm)	3284	12430	1	2	3	4
	15' x 48" (457cm x 122cm)	3736	14141	1	2	3	4
	16' x 42" (488cm x 107cm)	3754	14209	1	2	3	4
	16' x 48" (488cm x 122cm)	4273	16173	2	2	3	4
	16' x 52" (488cm x 132cm)	4614	17464	2	2	3	4
	18' x 42" (549cm x 107cm)	4786	18115	2	2	3	4
	18' x 48" (549cm x 122cm)	5455	20647	2	3	4	6
OKRĄGŁY BASEN STELAŻOWY	15' x 36" (457cm x 91cm)	3282	12422	1	2	3	4
	15' x 42" (457cm x 107cm)	3861	14614	1	2	3	4
	15' x 48" (457cm x 122cm)	4440	16805	2	2	3	4
	16' x 48" (488cm x 122cm)	5061	19156	2	2	3	4
	18' x 48" (549cm x 122cm)	6423	24311	3	3	4	6
	21' x 52" (640cm x 132cm)	9533	36082	4	5	6	8
	24' x 52" (732cm x 132cm)	12481	47241	5	6	7	8
BASEN STELAŻOWY ULTRA FRAME™	16' x 48" (488cm x 122cm)	5061	19156	2	2	3	4
	18' x 48" (549cm x 122cm)	6423	24311	3	3	4	6
	18' x 52" (549cm x 132cm)	6981	26423	3	3	4	6
	20' x 48" (610cm x 122cm)	7947	30079	3	4	5	6
	22' x 52" (671cm x 132cm)	10472	39637	4	5	6	8
	24' x 52" (732cm x 132cm)	12481	47241	5	6	7	8
	26' x 52" (792cm x 132cm)	14667	55515	6	7	8	12
BASEN TYPU SEQUOIA SPIRIT®	15'8" x 49" (478cm x 124cm)	4440	16805	2	2	3	4
	16'8" x 49" (508cm x 124cm)	5061	19156	2	2	3	4
	18'8" x 53" (569cm x 135cm)	6981	26423	3	3	4	6
BASEN OWALNY	18' x 10' x 42" (549cm x 305cm x 107cm)	2885	10920	1	1	2	4
	20' x 12' x 48" (610cm x 366cm x 122cm)	4393	16628	2	2	3	4
BASEN PROSTOKĄTNY O WYMIARACH	15' x 9' x 48" (457cm x 274cm x 122cm)	3484	13187	1	2	3	4
	18' x 9' x 52" (549cm x 274cm x 132cm)	4545	17203	2	2	3	4
	20 x 10' x 52" (610cm x 305cm x 132cm)	5835	22085	2	3	4	6
	24' x 12' x 52" (732cm x 366cm x 132cm)	8403	31805	3	4	5	6
	32' x 16' x 52" (975cm x 488cm x 132cm)	14364	54368	6	7	8	12

WAŻNE

Czas pracy pompy filtrującej powinien być o godzinę dłuższy niż czas działania Ozonowego Generatora Chloru.

KALKULACJA SOLI DLA WSZYSTKICH BASENÓW

Sól potrzebna na starcie (Funty)	Sól potrzebna na starcie (Kilogramy)	Sól potrzebna gdy jej poziom spada (Funty)	Sól potrzebna gdy jej poziom spada (Kilogramy)
Pojemność (Funty) x 0.025	**Pojemność (Kilogramy)** x 0.003	**Pojemność (Funty)** x 0.0067	**Pojemność (Kilogramy)** x 0.0008

TABELA ZESTAWIENIA ILOŚCI SOLI W BASENACH INNEJ FIRMY

Pojemność		Sól potrzebna na starcie		Sól potrzebna gdy jej poziom spada (kod "91")	
Galony	Litry	Funty	Kilogramy	Funty	Kilogramy
2000	7500	50	20	10	5
4000	15000	100	45	25	10
6000	22500	150	65	40	20
8000	30000	200	90	55	25
10000	37500	250	110	70	30
12000	45500	300	135	80	35
14000	53000	350	160	95	45

TABELA ZESTAWIENIA KWASU CYJANUROWEGO DLA BASENÓW INNEJ FIRMY

Pojemność		Kwas cyjanu rowy potrzebny na starcie 0.03g/L (30ppm)	
Galony	Litry	Funty	Kilogramy
2000	7500	0.5	0.23
4000	15000	1.0	0.45
6000	22500	1.5	0.68
8000	30000	2.0	0.90
10000	37500	2.5	1.13
12000	45500	3.0	1.37
14000	53000	3.5	1.59

TABELA CZASU DZIAŁANIA DLA BASENÓW INNEJ FIRMY (Z KWASEM CYJANUROWYM)

Pojemność		Czas działania (godziny) w różnych temperaturach powietrza		
Galony	Litry	10 - 19°C (50 - 66°F)	20 - 28°C (68 - 82°F)	29 - 36°C (84 - 97°F)
2000	7500	1	1	2
4000	15000	1	2	3
6000	22500	2	3	4
8000	30000	3	4	5
10000	37500	4	5	6
12000	45500	5	6	7
14000	53000	6	7	8

OBSŁUGA

WAŻNE: By zmaksymalizować wydajność ozonowego systemu, wybierz dzienny czas rozpoczęcia pracy urządzenia, najlepiej po godzinie 10:00, gdy wilgotność powietrza jest najniższa.

1. **Włącz pompę filtrującą.**
2. **Włącz sprzęt:**
   Podłącz wtyczkę do gniazdka.
   Włącz sprzęt. Kod "00" pojawiający się na wyświetlaczu LED wskazuje, że sprzęt jest gotowy by go zaprogramować.

3. **Ustaw godziny pracy dla Ozonowego Generatora Chloru**:
   Gdy wyświetla się kod "00" wciśnij przycisk aby ustawić pożądany czas działania. Zobacz "Tabela czasu pracy"aby sprawdzić czas działania dla Twojego basenu. Naciśnięcie zwiększy czas działania od 1 do 12 godzin maksymalnie. Jeżeli wybrałeś za dużo godzin naciskaj aby powtórzyć cykl. Wbudowany zegar będzie aktywował Ozonowy Generator Chloru każdego dnia o tej samej godzinie, na ilość wskazanego czasu.

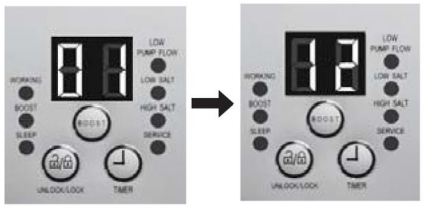

(1 do 12) godzin max na cykl

   Uwaga: Ozonowy Generator Chloru nie będzie działał, jeśli pompa filtrująca nie będzie włączona. Upewnij się, że Twoja pompa jest zaprogramowana (lub uruchamiaj ją ręcznie) by zacząć pracę 5 minut przed uruchomieniem generatora, oraz wyłącza się, co najmniej 15 minut po zakończeniu pracy Ozonowego Generatora Chloru.

4. **Zablokowanie panelu kontrolnego :**
   Gdy wybrałeś właściwą liczbę godzin przyciśnij przycisk , aż usłyszysz „bip". Zielony wskaźnik, „WORKING" na panelu sterowania zaświeci się w ciągu kilku sekund informując o rozpoczęciu produkcji chloru przez Ozonowy Generator Chloru. Powyższą czynnością zablokowałeś możliwość niekontrolowanej zmiany cyklu pracy urządzenia.
   UWAGA: Jeżeli zapomnisz zablokować wyświetlacz system zrobi to automatycznie i zacznie pracować po 1 minucie.

5. **Zmień czas pracy urządzenia jeżeli to konieczne:**
   Czas pracy może być zmieniany, jeżeli to konieczne. Naciśnij przycisk az usłyszysz "bip" aby odblokować klawiaturę i obecnie zaprogramowany czas wyświetli się. Powtórz kroki od 3 do 4.

OBSŁUGA (ciąg dalszy)

6. Cykl zwiększania

- Po ulewnym deszczu lub jeśli basen się zabrudził, wciśnij i przytrzymaj przycisk „BOOST" przez 5 sekund, aż zaświeci się wskaźnik oraz wyświetlacz LED pokaże „80". Oznacza to że Ozonowy Generator Chloru rozpocznie większą produkcję chloru odkażającego. Możesz wcisnąć i przytrzymać przez następne 5 sekund przycisk "BOOST" aż wskaźnik zgaśnie co zatrzyma wytwarzanie jonów miedzi.

- System BOOST (zwiększona praca) jest 8 razy dłuższy niż normalny zaprogramowany w systemie. Jeżeli czas pracy Twojego Ozonowego generatora chloru to 2 godziny to program BOOST potrwa 24 godziny (3x8 godzin). Po zakończeniu programu BOOST system wróci automatycznie do normalnego trybu pracy.

7. Testuj regularnie wodę w basenie:

Testuj wodę basenową, co tydzień, aby utrzymać odpowiedni poziom czystości. Bardzo ważne jest to, że wolny chlor występuje pomiędzy 0.5-3 ppm.

8. Stan wyczekiwania/ tryb energooszczędny:

- Gdy cykl pracy dobiegnie końca zielony wskaźnik „SLEEP" się zaświeci. System przejdzie na system „ czuwanie" –wyświetli się kod „93". System automatycznie zacznie pracę po 24 godzinach.

- Wskaźnik „SLEEP" będzie się świecił gdy sprzęt jest w trybie energooszczędnym. Wyświetlacz będzie czysty po 5 minut od przejścia do stanu „czuwanie". Można wcisnąć któryś z przycisków ze strzałkami , aby sprawdzić ostatni kod.

WYŚWIETLACZ LED

Odczyt wyświetlacza	Definicje
80	Tryb BOOST
00	Stan wyczekiwania
01	Minimalny czas pracy (pozostała 1 godzina)
02	Czas pracy (pozostała 2 godzina)
03	Czas pracy (pozostała 3 godzina)
04	Czas pracy (pozostała 4 godzina)
05	Czas pracy (pozostała 5 godzina)
06	Czas pracy (pozostała 6 godzina)
07	Czas pracy (pozostała 7 godzina)
08	Czas pracy (pozostała 8 godzina)
09	Czas pracy (pozostała 9 godzina)
10	Czas pracy (pozostała 10 godzina)
11	Czas pracy (pozostała 11 godzina)
12	Maksymalny czas pracy (pozostała 12 godzina)
90	Kod alarmowy (Niski przepływ pompy/Nie ma przepływu)
91	Kod alarmowy (Niski poziom soli)
92	Kod alarmowy (Wysoki poziom soli)
93	Stan wyczekiwania (Tryb pracy zakończony)
"PUSTY"	Brak zasilania lub "Tryb oszczędzania energii" oczekuje na rozpoczęcie pracy Ozonowego Generatora Chloru.

WAŻNE

Gdy wyświetlony zostaje kod "90" upewnij się czy czasomierz pompy filtrującej jest ustawiony o godzinę dłużej niż Ozonowy Generator Chloru. Jeżeli pompa nie ma wbudowanego licznika czasu musi być włączana i wyłączana manualnie każdego dnia.

MONTAŻ NA PODŁOŻU

Niektóre kraje, zwłaszcza członkowie Wspólnoty Europejskiej wymagają , by produkt był zabezpieczony i ustawiony na ziemi lub przymocowany do podstawy stałej w pozycji stojącej. Sprawdź lokalne przepisy i upewnij się czy nie ma szczególnych wymagań co do pomp filtrujących do basenów ogrodowych. Jeśli tak to możesz zamontować urządzenie na stałej podstawie przy pomocy 2 otworów znajdujących się w podstawie. Zobacz poniższy rysunek.

Produkt może być zainstalowany na podstawie cementowej lub na drewnianej konstrukcji w celu zabezpieczenia przed przewróceniem. Cały zestaw musi przekraczać 18 kg.

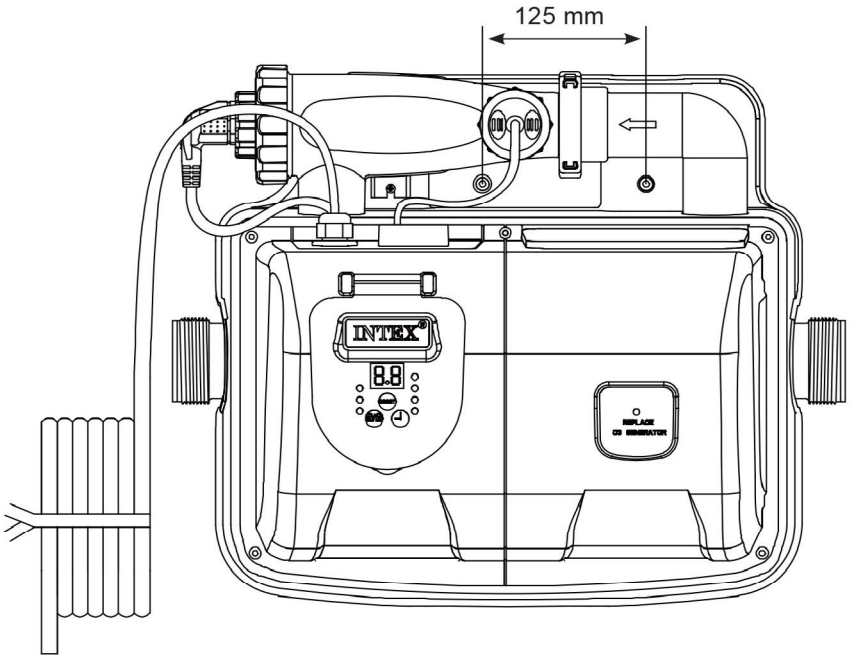

1. Otwory montażowe mają średnicę 6,4mm i są oddalone od siebie o 125 mm.
2. Użyj 2 śrub o maksymalnej średnicy 6,4mm.

KONSERWACJA

OSTRZEŻENIE

Wyjmij wtyczkę z gniazdka zanim zaczniesz czyścić lub konserwować urządzenie. Zamknij zawór tłokowy lub włóż czarne zatyczki w otwór sitka w celu zapobieżenia wypłynięciu wody. Włóż wtyczkę z powrotem do źródła prądu, otwórz zawór tłokowy lub wyjmij czarne zatyczki jeśli zakończyłeś wszystkie czynności konserwujące.

Montaż części zamiennych Ozonowego Generatora Chloru:

1. " REPLACE O3 GENERATOR" gdy światło na panelu kontrolnym zmieni się na kolor czerwony należy wymienić generator ozonu. Przeciwnie do ruchu wskazówek zegara ruch odkręcić cztery śruby śrubokrętem krzyżakowym (narzędzia nie są wliczone).

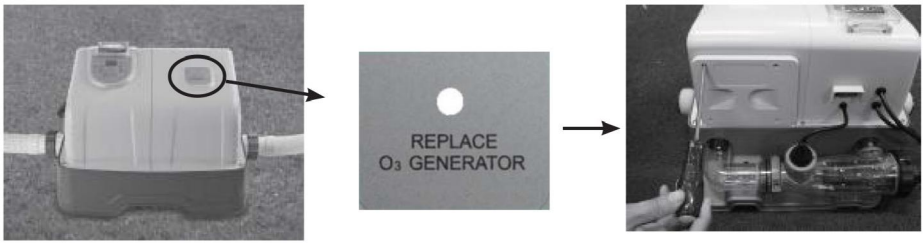

2. Zdejmij tylną pokrywę, odłącz agregat Ozonowego Generatora.

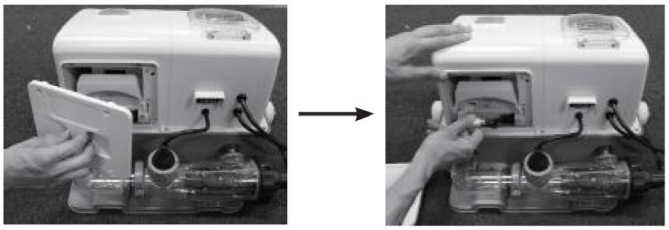

3. Wyciągnij agregat z Ozonowego Generatora.

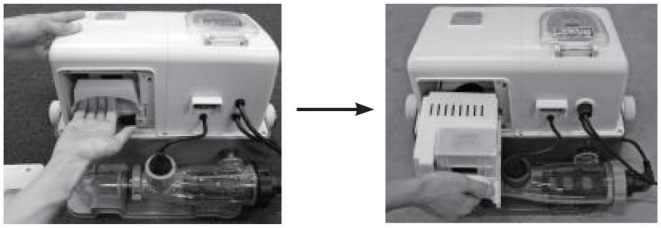

4. Wymień agregat ozonowego generatora na nowy wciskając go wzdłuż szyn i podłącz Ozonowy Generator z powrotem.

5. Powtórz kroki 1 i 2 w odwrotnej kolejności.

KONSERWACJA (ciąg dalszy)

CZYSZCZENIE CZUJNIKA PRZEPŁYWU

1. Odkręć przeciwnie do ruchu wskazówek zegara pierścień czujnika i zdejmij go z rurki czujnika. Zobacz rozdział „Spis części".
2. Jeśli zauważyłeś osad lub inne zanieczyszczenia na powierzchni czujnika , wypłucz je wodą z węża ogrodowego.

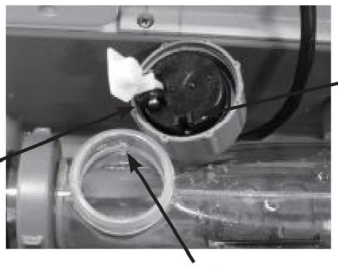

3. Jeśli spłukanie wodą nie pomogło, użyj plastikowej szczotki (nie używaj metalowej) do oczyszczenia powierzchni i zawiasu jeśli ocenisz, że jest to konieczne.
4. Po oczyszczeniu i sprawdzeniu elektrolizera , doprowadź do wyrównania poziomu nacięcia na czujniku z grzbietem na rurce , przekręć pierścień zgodnie z ruchem wskazówek zegara umieszczając czujnik z powrotem w jego pierwotnym położeniu. Nie przekręć za mocno.

CZYSZCZENIE ELEKTROLIZERA

Elektrolizer posiada funkcję samooczyszczania włączoną w program elektronicznej kontroli. W większości przypadków system ten utrzymuje pracę elektrod w optymalnej wydajności. Jeśli woda basenowa jest twarda (duża zawartość minerałów), elektrody mogą wymagać okresowego czyszczenia. Postępuj zgodnie z instrukcją czyszczenia zamieszczona poniżej. Jest wskazane aby co 2-3 miesiące sprawdzać czystość elektrolizera. Następujące kroki zawierają instrukcje dotyczące czyszczenia elektrolizera.

Sprawdzanie i czyszczenie:

1. Wyłącz urządzenie i wyjmij wtyczkę z gniazdka.
2. Dla pomp filtrujących o średnicy węża 38mm - Przekręć oba uchwyty zaworów w pełni zgodnie z ruchem wskazówek zegara. To zamknie zawór i zapobiegnie wypływaniu wody z basenu.
3. Ruchem w lewo odkręć nakrętkę tytanowej elektrody. Wyciągnij wtyczkę z elektrody.

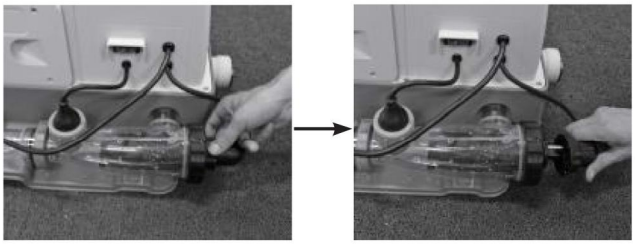

KONSERWACJA (ciąg dalszy)

4. Ruchem przeciwnym do ruchu wskazówek zegara odkręć nakrętkę tytanowej elektrody **(4)**. Wysuń tytanową elektrodę **(5)**.

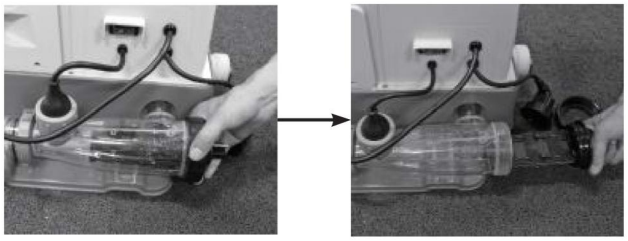

5. Wlej ocet kuchenny do kubka i zanurz w nim tytanowe płytki. Mocz je przez około godzinę poczym opłucz pod bieżącą wodą.

6. Powtórz kroki 3 i 4 w odwrotnej kolejności by wymienić tytanową elektrodę **(5)**.

PASKI TESTOWE INTEX® (DOŁĄCZONE DO PRODUKTU)

Paski testowe INTEX® testują poziom chloru, pH i alkaiczność w tym samym czasie. Zalecamy żeby sprawdzać chemiczność basenu co tydzień i zachować poziom chloru w granicach 0.5-3.0 ppm.

Wskazówki i sposób użycia

1. Włóż cały pasek do wody i natychmiast wyjmij.
2. Trzymaj pasek przez 15 sekund (nie strząsaj nadwyżki wody z paska).
3. Porównaj poziom chloru, pH oraz zasadowość paska do zestawienia kolorów na opakowaniu. Dostosuj odczyn wody basenowej jeśli to konieczne. Postępuj zgodnie z instrukcją umieszczoną na testerze.

PRZECHOWYWANIE

1. Wyjmij przewód z gniazdka sieciowego.
2. Po opróżnieniu basenu należy odłączyć Ozonowy Generator Chloru postępując według instrukcji instalacji, lecz w odwrotnej kolejności.
3. Wysusz urządzenie przed przechowywaniem. To może być czas na sprawdzenie czystości elektrolizera.
4. Przechowuj wszystkie części filtra w suchym i przewiewnym miejscu w temp od 0 do 36 st.C. Upewnij się, że wszystkie części są suche przed składowaniem.
5. Do przechowania można użyć orygialnego opakowania.

KONSERWACJA BASENU I CHEMIA BASENOWA

Preferowany poziom chemikaliów			
	Minimum	**Idealny**	**Maksymalny**
Wolny chlor	0	0.5 - 3.0 ppm	5.0 ppm
Połączony chlor	0	0 ppm	0.2 ppm
pH	7.2	7.4 - 7.6	7.8
Zasadowość	40 ppm	80 ppm	120 ppm
Twardość wapnia	50 ppm	100 - 250 ppm	350 ppm
Stabilizator	10 ppm	20 - 40 ppm	50 ppm

Skonsultuj się z lokalnym sprzedawcą na temat utrzymania czystości wody

Wolny chlor -	Jest to chlor pozostały w wodzie.
Połączony chlor -	Powstał poprzez reakcję wolnego chloru z pozostałym amoniakiem. Skutek, jeśli poziom jest za duży – silna woń chlorowa, podrażnienie oczu.
pH -	Wartość wskazująca jak kwasowy lub zasadowy jest roztwór. Skutek, jeśli poziom jest za niski – korozja metalu, podrażnienie oczu i skóry Skutek, jeśli poziom jest za wysoki – formowanie się kamienia, mętna woda, zwolnienie pracy pompy filtrującej, podrażnienie skóry i oczu, mało wydajna produkcja chloru .
Zasadowość -	wskazuje stopień oporu wody do zmiany odczynu pH. Decyduje o szybkości i łatwości zmiany odczynu pH, tak więc zawsze dostosuj alkaliczność zanim zaczniesz regulować odczyn pH. Skutek, jeśli poziom jest za niski - korozja metalu, podrażnienie oczu i skóry,niestabilny poziom pH. Dodanie związków chemicznych może wpłynąć na pH. Skutek, jeśli poziom jest za wysoki – formowanie się kamienia, mętna woda, podrażnienie skóry i oczu, mało wydajna produkcja chloru.
Twardość wapnia -	Odnosi się do ilości wapnia i magnezu rozpuszczonego w wodzie. Skutek, jeśli poziom jest za wysoki – formowanie się kamienia i powstanie mętnej wody.
Stabilizator -	Stabilizator – wydłuża czas występowania chloru w basenie.

- Nie dodawaj chemii basenowej bezpośrednio do powierzchniowego oczyszczacza wody. To może zniszczyć koszyk.
- Utrzymywanie soli i chemikaliów na wysokim poziomie ponad rekomendowaną skalę może przyczynić się do korozji sprzętu basenowego.
- Sprawdź datę ważności na paskach testowych gdyż wynik testu może być niewłaściwy jeżeli testery są przeterminowane.
- Jeżeli w związku z używaniem basenu wymagane jest podniesienie poziomu chemikaliów użyj tych opartych na trójchlorkach lub dwuchlorkach

MOŻLIWE PROBLEMY

WYŚWIETLANY KOD	PROBLEM	MOŻLIWE ROZWIĄZANIE
Włączony wyświetlacz (UWAGA: Zawsze wyłącz urządzenie przed czyszczeniem i serwisowaniem).		
	1. Pompa nie podłączona do systemu lub wyłączona.	• Upewnij się że pompa jest podłączona i działa. Patrz rozdział „podłączenie".
	2. Zatamowanie obiegu.	• Jeżeli twój zestaw posiada zawory tłoka. • Oczyść swój wkład filtra i elektrolizer z brudu. Patrz "Konserwacja". • Wypuść zalegające powietrze z obiegu- zobacz instrukcję pompy.
	3. Nieprawidłowe podłączenie węża wlotowego i wylotowego.	• Sprawdź, czy węże zostały podłączone prawidłowo. Jeśli nie, podłącz odwrotnie. Patrz rozdział „podłączenie".
	4. Kamień na czujniku przepływu.	• Wyczyść czujnik przepływu zwracając szczególną uwagę na zawias. Patrz "Konserwacja".
	5. Przewód czujnika przepływu jest luźny.	• Włóż porządnie czujnik przepływu do odbieralnika.
	6. Wewnętrzny konflikt pompy filtrującej z Ozonowym Generatorem Chloru.	• Resetowanie zegara zarówno pompy filtrującej jak i Ozonowego Generatora Chloru.
	7. Uszkodzenie czujnika przepływu.	• Skontaktuj się z serwisem firmy Intex.
	1. Brud na tytanowych płytkach.	• Wyjmij elektrolizer i wyczyść go jeżeli jest brudny. Patrz "Konserwacja".
	2. Niski przepływ wody/Nie ma przepływu.	• Dodaj sól. Patrz "Ilość soli i objętość wody"
	3. Luźny przewód elektrolizera.	• Upewnij się, że przewód elektrolizera jest dobrze włożony.
	4. Awaria elektrolizera.	• Skontaktuj się z serwisem firmy Intex. Wymien elektrolizer jeżeli to konieczne.
	1. Wysoki poziom soli.	• Spuść trochę wody z basenu i dolej nowej świeżej wody. Patrz „zestawienie ilości soli".
	1. Wyświetlacz jest pusty – nie ma zasilania.	• Napięcie prądu jest zbyt małe lub zbyt duże (+ 20%). Sprawdź jakie jest wymagane na obudowie. • Skontaktuj się z serwisem firmy Intex.
	1. Awaria agregatu Ozonowego Generatora.	• Skontaktuj się z serwisem firmy Intex. Zamontuj elementy według podanej instrukcji zamieszczonej w sekcji konserwacyjnej.

MOŻLIWE PROBLEMY (ciąg dalszy)

PROBLEM	PRZYCZYNA	MOŻLIWE ROZWIĄZANIE
NIEDOBÓR CHLORU	• Nie wystarczająca ilość godzin pracy Ozonowego Generatora Chloru. • Poziom soli w wodzie jest mniejszy niż 2000ppm. To niewystarczający poziom. • Utrata chloru z powodu intensywnego nasłonecznienia. • Zwiększyła się liczba użytkowników basenu. • Zablokowany lub brudny elektrolizer. • Wysoki poziom ekspozycji na promieniowanie UV.	• Wydłużenie dziennego czasu pracy Ozonowego Generatora Chloru.. Patrz Instrukcja obsługi". • Sprawdź poziom soli prze pomocy testera. Dopasuj poziom soli. Patrz „zestawienie ilości soli". • Dodawanie odpowiedniego stabilizatora. Patrz "Tabela kwasu cyjanurowgo". • Użyj pokrywy basenowej gdy basen nie jest w użyciu lub kiedy generator pracuje. • Wydłużenie dziennego czasu pracy Ozonowego Generatora Chloru.. Patrz „Instrukcja obsługi". • Wyjmij elektrolizer i wyczyść go jeżeli jest brudny. Patrz "Konserwacja". • Przykryj basen pokrywą basenu na 2 dni z włączonym urządzeniem a potem zbadaj wodę przy pomocy pasków testowych. • Jeśli basen jest czysty I klarowny, dodaj stabilizator do wody a następnie przetestuj wodę podczas pracy urządzenia.
BIAŁE ŁUSKI WE WODZIE	• Nadmierna twardość wapnia w wodzie basenowej	• Spuść około 20%-25% wody w basenie i dodaj świeżej wody aby zmniejszyć twardość wapnia. Wyjmij elektrolizer i wyczyść go jeżeli jest brudny.
WYŚWIETLACZ NIE DZIAŁA	• Nie ma zasilania • Wyłącznik różnicowy nie działa. • Awaria bezpiecznika. • Awaria wyświetlacza. • Niewłaściwe włączenie, naciśnij jednocześnie przyciski (i).	• Sprawdź przewód zasilający lub prawidłowość jego podłączenia • Włącz przycisk uruchamiający. • Zresetuj wyłącznik różniczkowy. • Skontaktuj się z serwisem firmy Intex. • Wyłącz i włącz urządzenie, zresetuj czas. Patrz instrukcje obsługi.

WAŻNE

Jeżeli nadal będziesz miał problemy ze sprzętem skontaktuj się z działem serwisu. Zobacz oddzielną listę „Autoryzowane centra serwisowe".

OGÓLNE ZASADY BEZPIECZEŃSTWA

Spędzanie czasu w wodzie może mieć zarówno znaczenie rekreacyjne jak i terapeutyczne. Nie można jednak zapominać, że niestosowanie się do ogólnie przyjętych zasad niesie za sobą ryzyko uszkodzenia ciała, a nawet śmierci. Aby to ryzyko zminimalizować, zawsze dokładnie zapoznawaj się z informacjami i ostrzeżeniami znajdującymi się na opakowaniach i w instrukcjach. Rzecz jasna, nie byliśmy w stanie opisać wszystkich możliwych niebezpiecznych sytuacji jakie mogą zajść podczas korzystania z basenu (i z pracy pompy filtrującej), dlatego też ZAWSZE należy kierować się zasadami zdrowego rozsądku.

Dodatkowo, aby uniknąć niebezpiecznych sytuacji:

- Wymaganie stałego nadzoru. Odpowiednia opieka osób dorosłych jest niezbędna zwłaszcza jeśli dzieci znajdują się w lub pobliżu basenu.
- Nauczenie się pływać.
- Zapoznanie się z zasadami udzielania pierwszej pomocy.
- Poinstruowanie każdego opiekującego się pływającymi dziećmi o potencjalnym niebezpieczeństwie i korzystaniu ze sprzętu ratunkowego oraz zabezpieczeniu niepowołanego dostępu do basenu.
- Nauczenie dzieci, co robić podczas zaistnienia niebezpieczeństwa.
- Kierowanie się zawsze zdrowym rozsądkiem podczas zabawy w wodzie.
- Nadzorowanie, pilnowanie i kontrolowanie.

GWARANCJA

Krystal Clear™ Ozone & Saltwater System został wyprodukowany przy użyciu materiałów najwyższej jakości z największą starannością. Przed opuszczeniem fabryki wszystkie produkty Intexu zostały sprawdzone. Niemniejsza gwarancja obejmuje tylko Ozonowy Generator Chloru. i akcesoria do niego dołączonych. Następujące postanowienia są ważne tylko w państwach europejskich krajów członkowskich: regulacji prawnej dyrektywy 1999/44/WE nie będą wykonywane przez gwarancje firmy Intex.

Poniższe warunki gwarancji dotyczą wyłącznie pierwszego nabywcy. Gwarancja jest ważna przez okres podany poniżej licząc od daty pierwotnego zakupu. Praw gwarancyjnych nie można przekazywać innym osobom. Zatrzymaj dowód zakupu urządzenia wraz z instrukcją jako, że bez niego gwarancja jest nieważna.

Krystal Clear™ Ozone & Saltwater System Gwarancja – 2 lata
Tytanowe elektrody i agregat Ozonowego generatora Gwarancja – 1 rok
Rury, Zawory tłoka & Części zamienne Gwarancja – 180 dni

Jeżeli znajdziesz wadę fabryczną przed datą podana powyżej skontaktuj się z centrum serwisowym z listy „Autoryzowane centra serwisowe". Serwis ustali zasadność reklamacji.

W PRZYPADKU, JEŚLI SERWIS UZNA, ŻE USZKODZENIE PRODUKTU POWSTAŁO Z WINY PRODUCENTA, ZOSTANIE ON BEZPŁATNIE NAPRAWIONY LUB WYMIENIONY NA NOWY BEZ ŻADNYCH DODATKOWYCH OPŁAT. Niektóre kraje lub jurysdykcje nie dopuszczają wyłączenia lub ograniczenia szkód przypadkowych lub wynikowych, więc powyższe ograniczenia lub wyłączenia mogą nie mieć zastosowania.

Gwarancja nie dotyczy wad produktu powstałych na skutek zaniedbania, nieprawidłowego podłączenia, użytkowania niezgodnego z instrukcją, wypadku lub w okolicznościach wystawienia produktu na działanie ognia, deszczu, mrozu , powodzi lub innych ekstremalnych działań pogodowych. Niniejsza gwarancja odnosi się wyłącznie od części i komponentów sprzedanych przez Intex. Gwarancja nie obejmuje nieautoryzowanych przeróbek i napraw dokonanych przez osoby nie będące personelem serwisu Intexu.

Wszystkie koszty związane z utratą wody basenowej, substancji chemicznych lub zniszczeniami przez wodę nie są objęte gwarancją. Uszkodzenia ciała lub obiektów nie są objęte tą gwarancją.

INTEX®

Não esqueça de experimentar outros tipos de produtos Intex: Piscinas, Acessórios para Piscinas, Piscinas Infláveis e Playgrounds, Colchões e Botes disponíveis nas principais lojas de varejo ou visite a nossa página na internet.

Prøv også disse andre fine Intex produkter: pools, pool tilbehør,oppustelige pools og indendørs legetøj, luftmadrasser og både kan findes hos store forhandlere eller besøg vores hjemmeside.

Firma INTEX ma w swojej ofercie także : nadmuchiwane zabawki, artykuły plażowe,materace do spania, pontony, o które możesz pytać w miejscu zakupu tego basenu, a także w marketach i sklepach zabawkowych.

©2014 Intex Marketing Ltd. - Intex Development Co. Ltd. - Intex Trading Ltd. - Intex Recreation Corp.
All rights reserved/Tous droits réservés/Todos los derechos reservados/Alle Rechte vorbehalten. Printed in China/Imprimé en Chine/Impreso en China/Gedruckt in China.
®™ Trademarks used in some countries of the world under license from/®™ Marques utilisées dans certains pays sous licence de/Marcas registradas utilizadas en algunos países del mundo bajo licencia de/Warenzeichen verwendet in einigen Ländern der Welt in Lizenz von/**Intex Marketing Ltd. to/à/a/an Intex Trading Ltd., Intex Development Co. Ltd., G.P.O Box 28829, Hong Kong & Intex Recreation Corp., P.O. Box 1440, Long Beach, CA 90801** • Distributed in the European Union by/Distribué dans l'Union Européenne par/Distribuido en la unión Europea por/Vertrieb in der Europäischen Union durch/ **Intex Trading B.V., Venneveld 9, 4705 RR Roosendaal – The Netherlands**
www.intexcorp.com

INTEX®