Instrukcja obsługi zestawu Generator chlorowy/pompa filtrująca firmy INTEX®.

Model 8221 (220-230 V) / 8231 (230-240 V)
50 Hz, 450 W
Hmax 1,5 m, Hmin 0,19 m,
Maksymalna temp. Wody 35 st. C.

OSTRZEŻENIA..... 3
LISTA CZĘSCI..... 4-9
INFORMACJA O PRODUKCIE I
SPECYFIKACJE..... 10
MONTAŻ..... 11-14
ILOŚC SOLI I OBJĘTOŚC WODY..... 15
TABELA ZESTAWIENIA ILOŚCI SOLI W
BASENACH INTEX..... 16
TABELA CZASU DZIAŁANIA..... 17
TABELA ZESTAWIENIA KWASU
CYJANUROWEGO..... 18
TABELA ZESTAWIENIA ILOŚCI SOLI W
BASENACH INNEJ FIRMY 19
TABELA CZASU DZIAŁANIA DLA
BASENÓW INNEJ FIRMY..... 19
TABELA ZESTAWIENIA KWASU CYJANUROWEGO
DLA BASENÓW INNEJ FIRMY..... 19
OBSŁUGA..... 20-22
WYŚWIETLACZ LED..... 23
MONTAŻ NA PODŁOŻU..... 24
KONSERWACJA..... 25-28
PRZECHOWYWANIE..... 28
KONSERWACJA BASENU I CHEMIA BASENOWA..... 29
MOŻLIWE PROBLEMY..... 30-32
OGÓLNE ZASADY BEZPIECZEŃSTWA..... 33
GWARANCJA..... 34
SERWIS..... 35

ZASADY BEZPIECZEŃSTWA

PRZECZYTAJ I POSTĘPUJ ZGODNIE ZE WSZYSTKIMI WSKAZÓWKAMI

Wyłącznie dla przenośnych basenów rozkładanych

• Aby zredukować ryzyko doznania obrażeń, nie pozwalaj dzieciom używać pompy filtrującej jeśli nie są pod ciągłym nadzorem dorosłych.
• Dzieci muszą znajdować się w bezpiecznej odległości od produktu i przewodów zasilających.
• Dzieci muszą być nadzorowane aby upewnić się, że nie bawią się urządzeniem.
• Urządzenie nie jest przeznaczone do użytku dla osób (włączając dzieci) z obniżonymi zdolnościami fizycznymi, czuciowymi lub psychicznymi, lub z brakiem doświadczenia i wiedzy, chyba że byli nadzorowani lub przeszkoleni co do obsługi tego urządzenia przez osobę odpowiedzialną za ich bezpieczeństwo.
• Montaż i demontaż tylko przez osoby dorosłe.
• Aby uniknąć ryzyka porażania prądem należy pompę filtrującą podłączyć do gniazdka sieciowego z podłączonym wyłącznikiem różnicowym. Skontaktuj się z wykwalifikowanym elektrykiem, jeśli nie jesteś w stanie określić czy gniazdo sieciowe jest zabezpieczone wyłącznikiem różnicowym. Skorzystaj z usług wykwalifikowanego elektryka w celu zainstalowania wyłącznika różnicowego, którego maksymalne natężenie wynosi 30 mA.
• Zawsze należy odłączać produkt, gdy jest on czyszczony, naprawiany itp.
• Po zainstalowaniu produktu należy mieć dostęp do wtyczki.
• Nie należy zakopywać przewodu elektrycznego. Umieść przewód w miejscu gdzie nie zostanie uszkodzony przez maszynę do strzyżenia trawy, nożyce do żywopłotu czy inny sprzęt ogrodniczy.
• Jeżeli przewód zasilający jest zniszczony to musi być wymieniony przez producenta, pracownika serwisu lub wykwalifikowaną osobę aby uniknąć ryzyka.
• Aby zredukować ryzyko wstrząsu elektrycznego nie używaj przedłużaczy elektrycznych, wyłączników czasowych i zmienników prądu w celu podłączenia pompy do źródła prądu. Zawsze zapewnij odpowiednie dojście go gniazdka.
• Nie włączać lub wyłączać z gniazdka tego produktu stojąc w wodzie lub gdy ręce są mokre.
• Wtyczka od przewodu pompy powinna znajdować się co najmniej 3,5 metra od basenu.
• Ustaw produkt z dala od basenu, aby dzieci nie mogły się po nim wspiąć i wejść do basenu.
• Pompa filtrująca nie może być włączona podczas korzystania z basenu.
• Pompa służy do pracy wyłącznie z basenami rozkładanymi. Nie można jej używać do filtrowania wody w basenach stałych.
• Pompa służy wyłącznie do użytku dla celów wskazanych w niniejszej instrukcji.

NIESTOSOWANIE SIĘ DO POWYŻSZYCH ZASAD MOŻE DOPROWADZIĆ DO POWAŻNYCH OBRAŻEŃ CIAŁA, A W SKRAJNYCH PRZYPADKACH NAWET DO ŚMIERCI.

Zawsze stosuj się do powyższych zasad i kieruj się zdrowym rozsądkiem kiedy korzystasz z zabawy w wodzie. W przeciwnym wypadku może dojść do zniszczenia posesji, porażenia prądem lub innych poważnych uszkodzeń ciał a, a w skrajnych przypadkach nawet śmierci.

Spis części

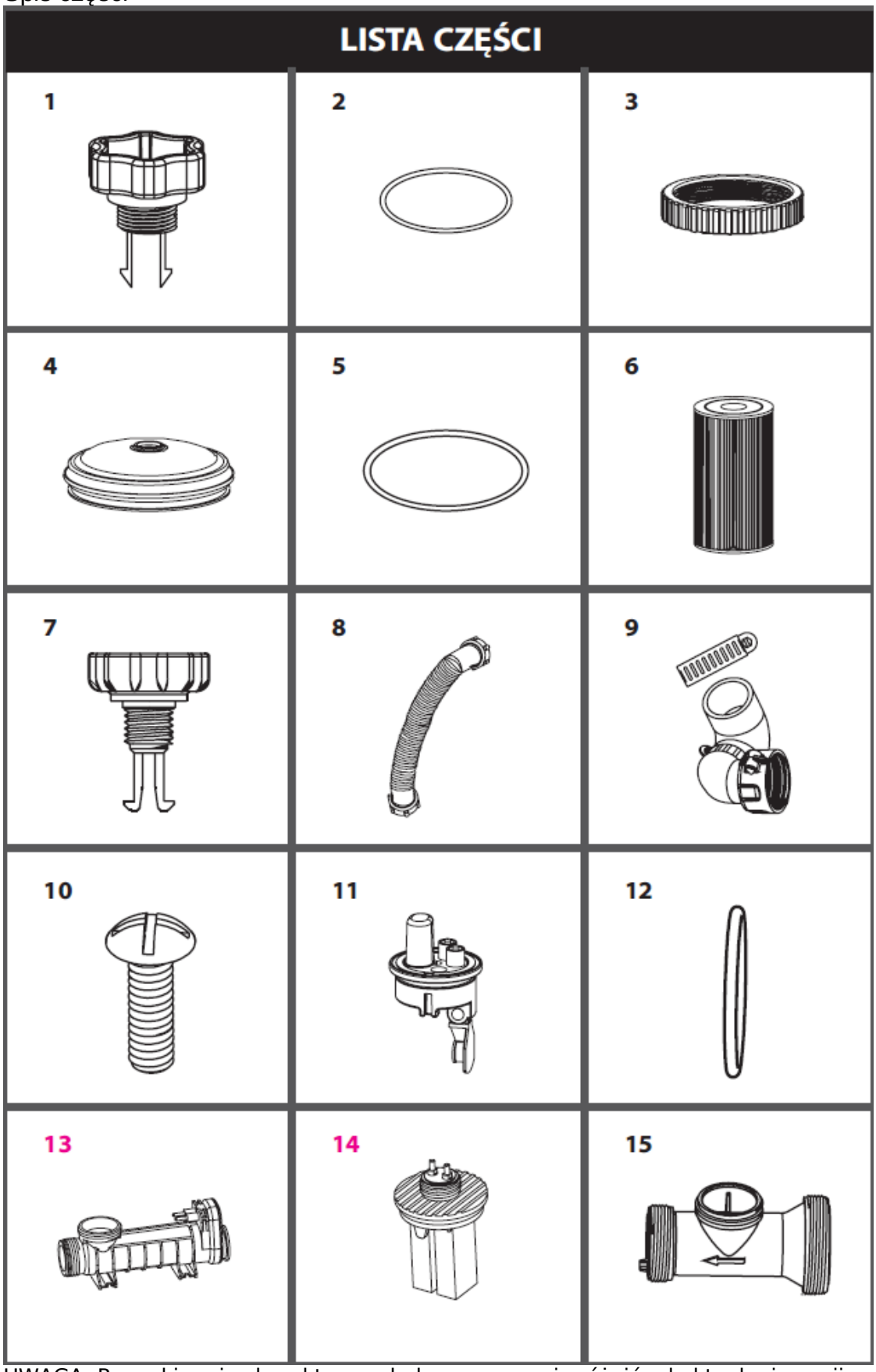

UWAGA: Rysunki mają charakter poglądowy, mogą się różnić od aktualnej wersji produktu. Nie zachowano skali.

Lista części cd.

16	17	18
19 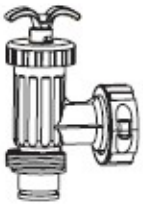	20	21
22	23	24
25	26 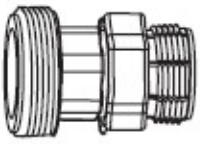 * w opcji	27 * w opcji
28 * w opcji	29 * w opcji	30
31	32 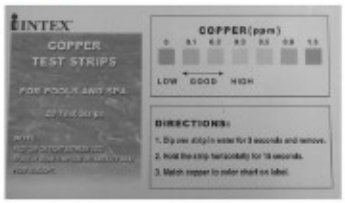	

OPIS CZĘŚCI

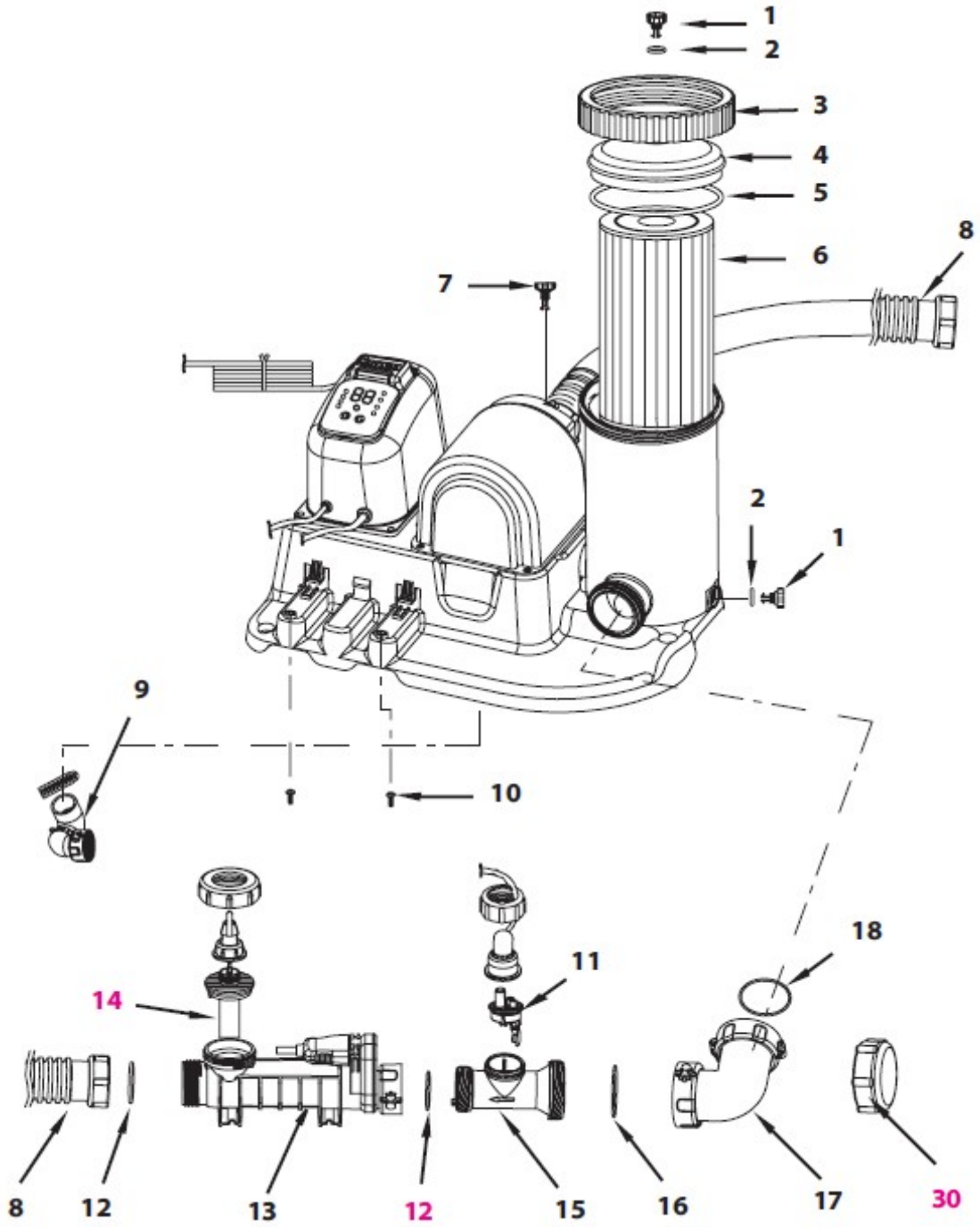

Numer	Opis	Ilość	Numer części zamiennej
1	Zawór wypuszczający powietrze	2	10460
2	Uszczelka zaworu	2	10264
3	Nagwintowany pierścień obudowy filtra	1	10491
4	Pokrywa obudowy filtra	1	10490
5	Uszczelka obudowy (o-ring)	1	10492
6	Wymienny wkład (kartridż)	1	
7	Zawór wypuszczający powietrze B (z o-ringiem)	1	10725
8	Wąż pompy z nakrętkami	2	10494
9	Wąż odprowadzający wodę (z pierścieniem i 2 klamrami)	1	10726
10	Śrubka	2 1	10713
11	Czujnik przepływu	1	11143
12	O-ring A	2	10712
13	Elektrolizer (z tytanowymi płytkami)(z o-ringiem A)	1	11233
14	Miedziana elektroda	1	11234
15	Rynienka czujnika przepływu	1	11251
16	O-ring C	1	10717
17	Złącze kolankowe (z o-ringiem D)	1	10724
18	O-ring D	1	10743

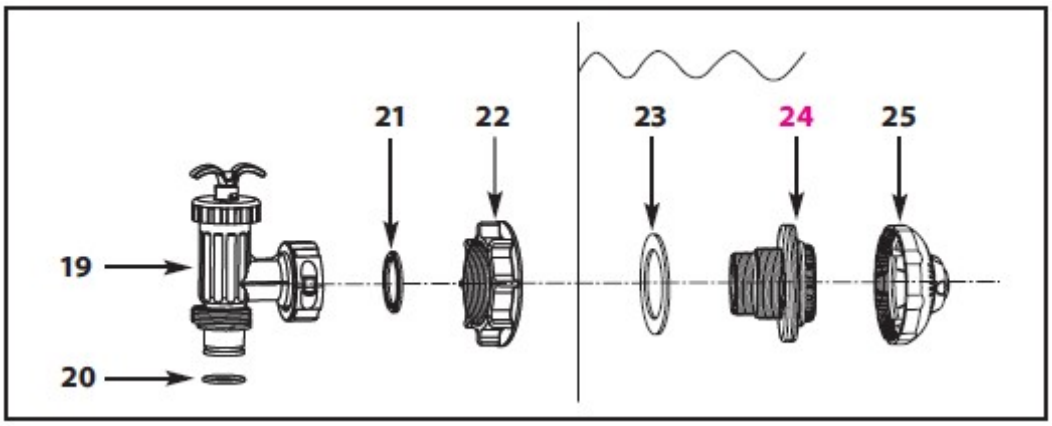
21
22
23
24
25
19
20

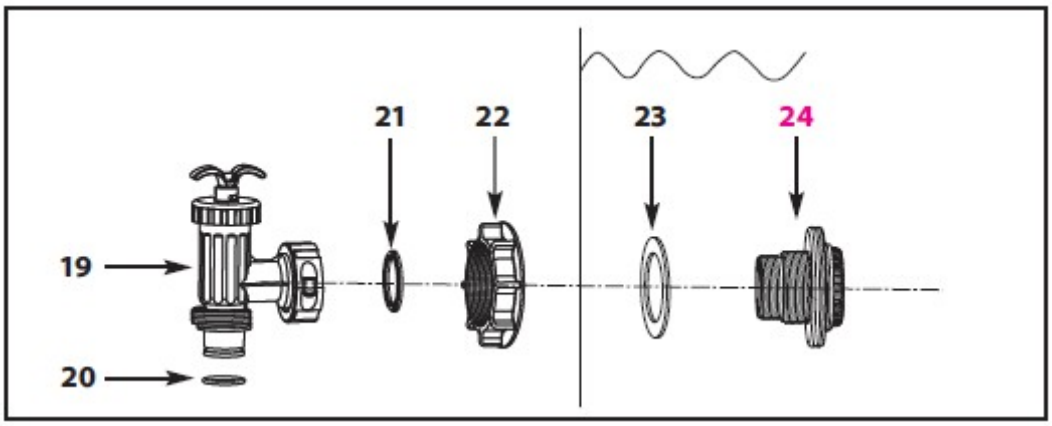
21
22
23
24
19
20

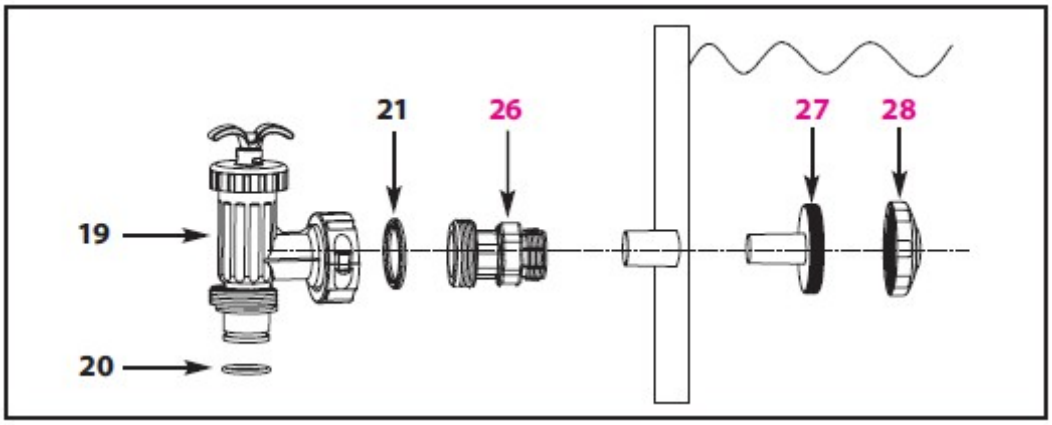
21
26
27
28
19
20

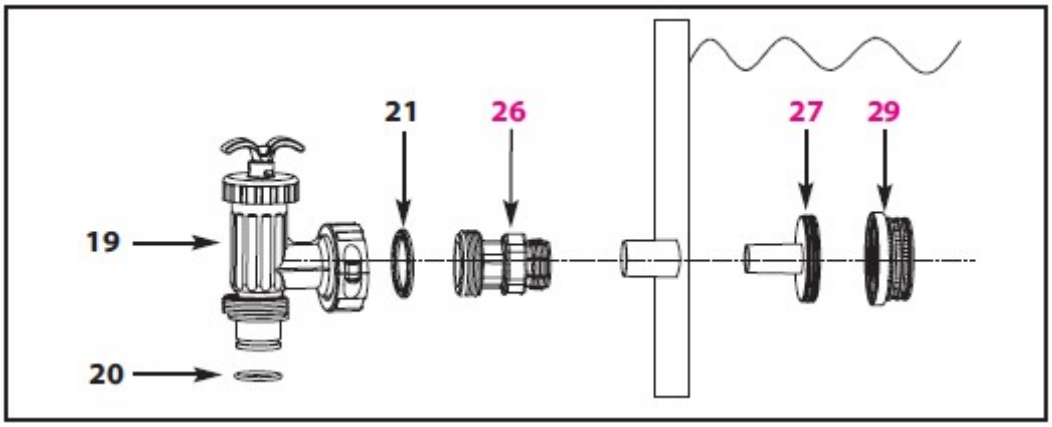
21
26
27
29
19
20

NUMER			OPIS	ILOść	NUMER CZęśCI
MAŁE BASENY ROZKŁADANE	DUŻE BASENY ROZKŁADANE	POWSZECHNE			
		19	ZAWÓR TłOKA (Z USZCZELKĄ WęŻA I USZCZELKĄ ZAWORU SITKA)	2	10747
		20	USZCZELKA WęŻA		10262
		21	USZCZELKA ZAWORU SITKA		10745
	22		NAKRęTKA SITKA	2	10256
	23		PłASKA USZCZELKA	2	10255
	24		NAGWINTOWANE ZłąCZE	2	11235
	25		DYSZA	1	11074
26			ŁĄCZNIK B (W OPCJI)	2	10722
27			ŁąCZNIK SITKA (W OPCJI)	2	11070
28			DYSZA WLOTOWA (W OPCJI)	1	11071
29			SITKO (W OPCJI)	1	11072
		30	POKRYWA KOMORY	1	11131
		31	PASKI TESTOWE NA STĘŻENIE CHLORU	1	19635
		32	PASKI TESTOWE NA STĘŻENIE MIEDZI	1	11254

GENEROWANIE CHLORU
Ten produkt został zaprojektowany dla basenów rozkładanych. Niszczy bakterie, wirusy, algi oraz utlenia inną organiczną materię, zapewniając Tobie czystą wodę w basenie.
Sól (chlorek sodu) składa się z dwóch elementów , sodu i chloru. Podczas instalacji generatora odmierzona ilość soli jest rozpuszczana w wodzie basenowej powodując , że staja się ona lekko słona. Podczas przepływu wody przez elektrolizer powstaje chlor, który rozpuszczany jest w wodzie. Chlor natychmiast niszczy bakterie, wirusy, algi oraz utlenia inną organiczną materię.

GENEROWANIE JONÓW MIEDZI
Niskie napięcie prądu jest doprowadzane do elektrody miedzianej i jony miedzi są generowane i rozpuszcza się w wodzie. Miedź jest skutecznym środkiem glonobójczym co zapobiega rozwojowi glonów z w basenie.

WŁAŚCIWOŚCI PRODUKTU
Moc : 400 W
Optymalny poziom soli : 3000 ppm (części na milion)
Maksymalne wytwarzanie chloru : 12 gram na godzinę
Bieżące wytwarzanie jonów miedzi: 174 mA
Gwarancja : 2 lata (patrz rozdział „ warunki gwarancji”)

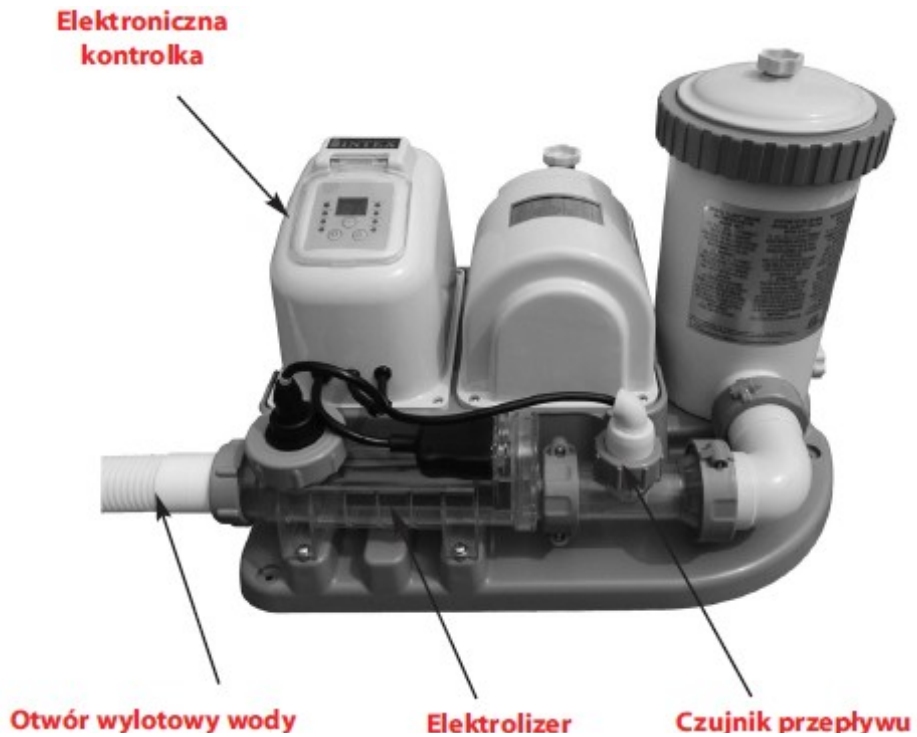

Podłączenie

Ważne : Zestaw generator chlorowy/pompa filtrująca musi zostać podłączony jako ostatni element wyposażenia basenu , na linii powrotu wody do basenu. Takie umiejscowienie przedłuża żywotność tytanowych elektrod.
Dla małych basenów
Zestaw generator chlorowy/pompa filtrująca zawiera 2 mechanizmy filtrujące, które należy zainstalować w dwóch otworach w powłoce basenu (z łącznikiem B). Siatka na sitku zapobiega dużym obiektom zaklinowaniu się dużych obiektów bądź zniszczeniu pompy filtrującej natomiast zawór tłoka zapobiega dostaniu się wody do pompy filtrującej podczas wyjmowania wkładu lub jego czyszczeniu. Zainstaluj sitko i zawór tłokowy przed napompowaniem kołnierza basenu.

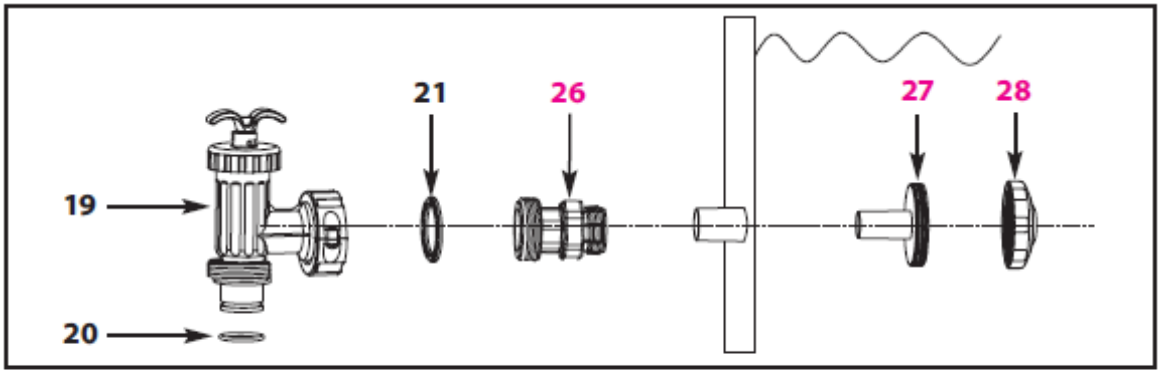

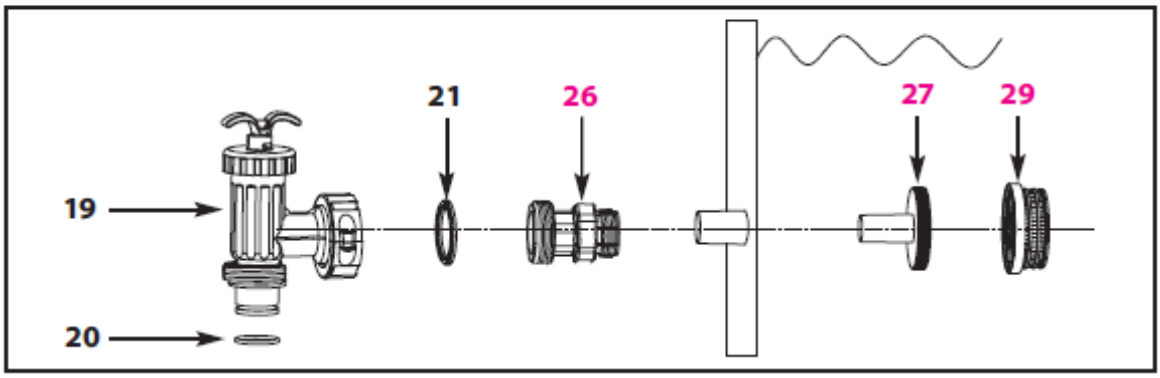

1. Chwyć sitko i zawór tłoka.
2. Przeciwnie do ruchu wskazówek zegara odkręć złączkę zaworu tłoka z nagwintowanego złącza (24). Zwróć uwagę aby nie zgubić gumowej uszczelki (21).
3. Schwyć zawór tłoka. Upewnij się, że uszczelka zaworu (21) znajduje się na miejscu. Połącz łącznik B (26) z zaworem tłoka.
4. Powtórz czynności wymienione w punktach 1-3 z następnym zaworem.
5. Zdejmij zatyczki ze ścian basenu i umocuj sitko (27&29) na nagwintowanym, dolnym połączeniu węża, a dyszę (27&28) na górnym połączeniu węża. Łącznik B (26) może zostać połączony z łącznikiem sitka (27).
6. Sprawdź, czy rączka zaworu tłokowego jest wciśnięta do końca, do pozycji „0/1”. Jeśli nie, schwyć rączkę za górną część i zgodnie z ruchem wskazówek wciśnij, aż do momentu, gdy plastikowe nacięcie „zatrzaśnie” się w pozycji „0/1”. Zapobiegnie to wypłynięciu wody podczas napełniania.
7. Basen jest gotowy do napełniania wodą. Zapoznaj się z punktami instrukcji basenu dotyczącymi napełniania.

Duże baseny :sitko i zawór

Siatka na sitku zapobiega dużym obiektom zaklinowaniu się dużych obiektów bądź zniszczeniu pompy filtrującej natomiast zawór tłoka zapobiega dostaniu się wody do pompy filtrującej podczas wyjmowania wkładu lub jego czyszczeniu. Zainstaluj sitko i zawór tłokowy przed napompowaniem kołnierza basenu.

1. Przeciwnie do ruchu wskazówek zegara odkręć złączkę zaworu tłoka z nagwintowanego złącza (24) Patrz rys.1. Zwróć uwagę aby nie zgubić gumowej uszczelki (21). Połóż nakrętkę na ziemi w bezpiecznym miejscu.
2. Przeciwnie do ruchu wskazówek zegara odkręć nakrętkę sitka (22) z nagwintowanego złącza (24). Zostaw płaską uszczelkę (23) na złączu (24).
3. Zainstaluj sitko i zawór w dolnej pozycji przy wylocie basenu oznaczonym :+". W basenie zamontuj złącze (24) wraz uszczelką tak, aby złącze znajdowało się naprzeciw wnętrza basenu.
4. Przed montażem nasmaruj gwint wazeliną.
Płaską stroną nakrętki sitka (22) skierowaną w stronę basenu nakręć zgodnie z ruchem wskazówek zegara z powrotem na nagwintowane złącze (24). Patrz rys. 2.
5. Zaciśnij palcem nakrętkę (22) na nagwintowanym złączu (24).
6. Chwyć zawór sitka. Upewnij się, że uszczelka (21) jest na miejscu.
7. Zgodnie z ruchem wskazówek zegara zakręć złączkę zaworu tłoka z powrotem na nagwintowane złącze (24). Patrz rys. 3.
8. Sprawdź zawór tłoka czy przełącznik jest
wduszony do pozycji „0/1".Jeśli nie, chwyć przełącznik na górze i przekręć zgodnie z ruchem wskazówek do momentu aż plastikowy, wystający znak zaczepi się w pozycji „0/1". Zapobiegnie to wypłynięciu wody w czasie napełniania. Patrz rys. 4.1 i 4.2.

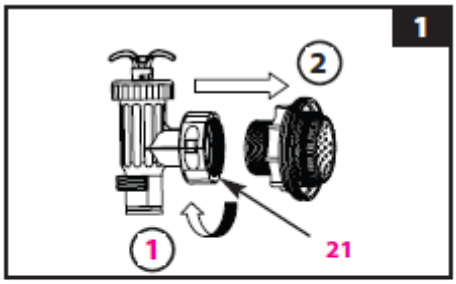

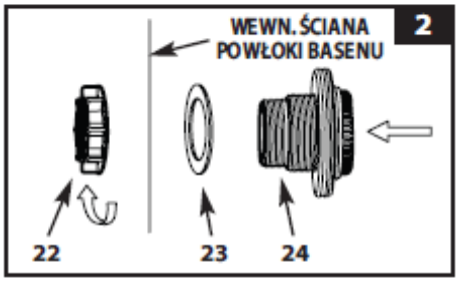

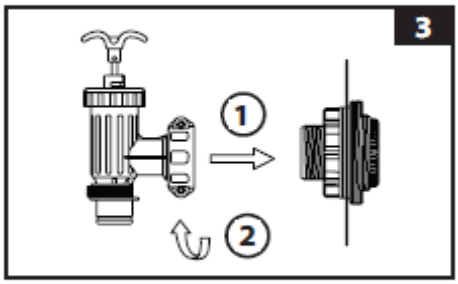

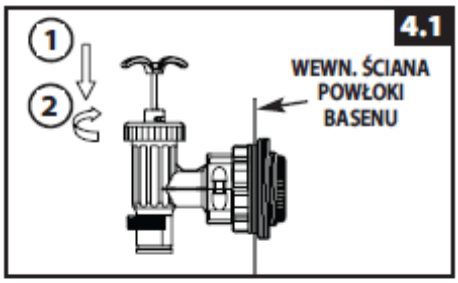

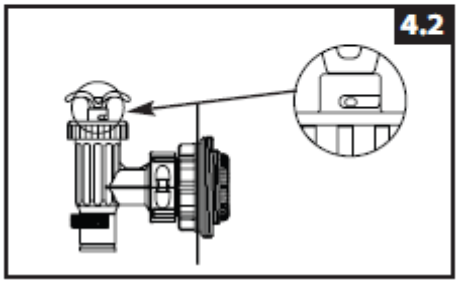

1. Przeciwnie do ruchu wskazówek zegara odkręć złączkę zaworu tłoka z nagwintowanego złącza (24) Patrz rys.5. Zwróć uwagę aby nie zgubić gumowej uszczelki (21). Połóż nakrętkę na ziemi w bezpiecznym miejscu.
2. Przeciwnie do ruchu wskazówek zegara odkręć nakrętkę sitka (22) z nagwintowanego złącza (24). Zostaw płaską uszczelkę (23) na złączu (24).
3. Zainstaluj dyszę i zawór w górnej pozycji
przy wlocie basenu. W basenie zamontuj złącze (24) wraz uszczelką tak, aby złącze znajdowało się naprzeciw wnętrza basenu.
4. Przed montażem nasmaruj gwint wazeliną. Płaską stroną nakrętki
sitka (22) skierowaną w stronę basenu nakręć zgodnie z ruchem wskazówek zegara z powrotem na nagwintowane złącze (24). Patrz rys. 6.
5. Zaciśnij palcem dyszę (25) i nakrętkę (22)
na nagwintowanym złączu (24).
6. Chwyć zawór sitka. Upewnij się, że uszczelka (21) jest na miejscu.
7. Zgodnie z ruchem wskazówek zegara zakręć złączkę zaworu tłoka z powrotem na nagwintowane złącze (24). Patrz
rys. 7.
8. Sprawdź zawór tłoka czy przełącznik jest
wduszony do pozycji „0/1”. Jeśli nie, chwyć przełącznik na górze i przekręć zgodnie z ruchem wskazówek do momentu aż plastikowy, wystający znak zaczepi się w pozycji „0/1”. Zapobiegnie to wypłynięciu wody w czasie napełniania. Patrz rys. 8.1 i 8.2.
9. Nakieruj dyszę tak, aby cyrkulacja wody była jak najlepsza. Patrz rys.9.
10. Basen jest gotowy do napełnienia wodą.
Sprawdź instrukcję do basenu.

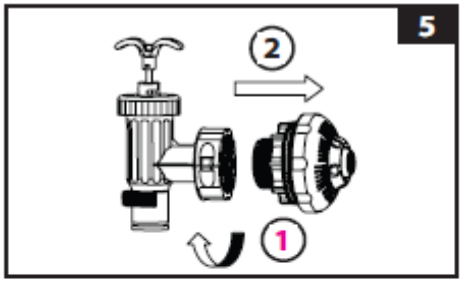

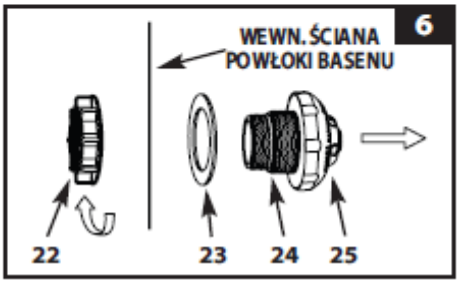

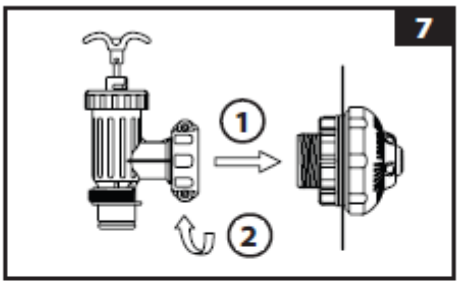

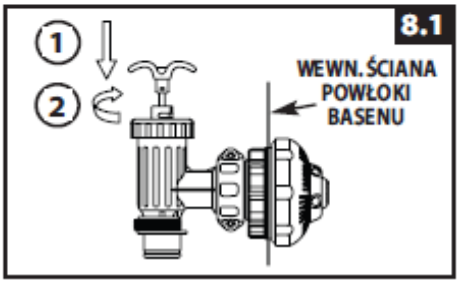

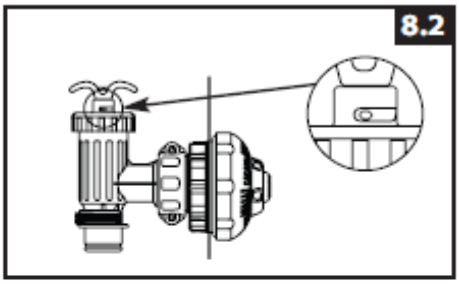

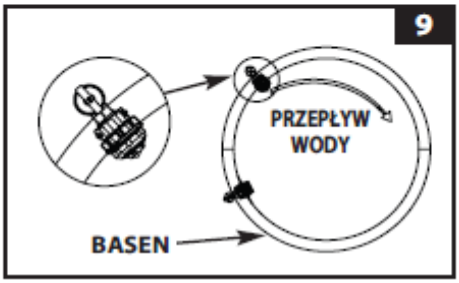

CHLORYNATOR.POMPA FILTRUJĄCA

1. Wyjmij chloryna tor/pompa filtrująca i węże z opakowania.
2. Umieść zestaw w miejscu , gdzie łatwo można przymocować węże (8) do zaworów tłokowych.

UWAGA: niektóre przepisy lokalne mogą wymagać ulokowania pompy na stałej platformie. Z tego powodu pompa posiada 2 otwory w podstawie. Skonsultuj się z lokalnymi władzami w sprawie wymagań co do montażu pompy.

3. Chwyć 2 węże (8) i połącz nakrętkami z zestawem.
4. Przeciwnie do ruchu wskazówek zegara odkręć nagwintowany pierścień (3) z obudowy filtra. Zostaw go w bezpiecznym miejscu.
5. Zestaw jest urządzeniem hermetycznym. W kierunku przeciwnym do ruchu wskazówek zegara odkręć zawór powietrza (1&7). UWAGA: Nie wyciągaj zaworu powietrza z górnej części pompy, gdyż woda może wytrysnąć z wielką siłą jeśli silnik byłby włączony – może to stać się przyczyną obrażeń.
6. Chwyć i wyjmij pokrywę obudowy filtra (4). Sprawdź czy wkład wymienny znajduje się w środku. Jeśli tak załóż pokrywę, naciągnij palcem pierścień obudowy (3) z powrotem na obudowę filtra.
7. Delikatnie zaciśnij palcem zawór osadowy znajdujący się na dole obudowy i sprawdź, czy woda nie przecieka.
8. Gdy basen jest już napełniony połącz węże z dolnej części obudowy z najwyżej położonym sitkiem. Połączenie węża znajduje się poniżej zaworu sitka. Użyj klamer w celu podłączenia węża.
9. Połącz drugi wąż ze środkiem obudowy silnika oraz ze ścianką powłoki basenu.

OSTRZEŻENIE

Aby zapobiec zapowietrzeniu, otwórz dolny zawór tłoka (wąż wlotowy) a następnie górny zawór tłoka (wąż wylotowy). Otwórz zawory powietrza, podnieś i obniż wąż wlotowy aż woda zacznie wypływać z zaworu powietrza, zamknij zawór powietrza.

INFORMACJE O ZASTOSOWANIU SOLI I WODY

• Jaką sól użyć:
Używaj tylko zwykłej soli kuchennej
Używaj tylko zwykłej soli kuchennej (NaCl) , ponieważ jest ona w 99,8% czysta. Jest możliwe użycie soli w kulkach (skompresowana wersja odparowanej soli) , jednak jej czas rozpuszczania w wodzie jest znacznie dłuższy. Nie używać soli jodowanej lub żółtej. Sól jest dodawana do wody basenowej i jest użyta przez elektrody do wytworzenia chloru – im czystsza sól tym większa wydajność ogniw.
• Optymalny poziom soli
Najlepiej jeśli poziom soli w wodzie basenowej mieści się pomiędzy 2500 a 3500 części na milion , przy czym optymalna jest wielkość 3000. Za mały poziom soli powoduje zmniejszenie wydajności generatora , a w związku z tym, mniejszą produkcję chloru. Za duży poziom soli powoduje słony smak wody basenowej (przy poziomie 3500 do 4000 części na milion) . Za duży poziom soli może spowodować korozję metalowego osprzętu basenu i akcesoriów. Poniższa tabela pokazuje jaką ilość soli należy użyć. Sól w basenie znajduje się w ciągłym obiegu. Utrata soli może być spowodowana jedynie wylaniem wody z basenu. Nie ma utraty soli wskutek odparowania
• Dodawanie soli
1. Włącz sprzęt i potem naciśnij i przytrzymaj przyciski ↑ i ↓ przez 5 sekund, LED wyświetla „FP”. Sprzęt jest w trybie pompy filtrującej i włącz pompę filtrującą aby rozpocząć obieg wody.
2. Chlorynator ma pozostać wyłączony.
3. Ustal ilość soli jaka ma być dodana (patrz tabela „zestawienie ilości soli”).
4. Równomiernie wsyp odpowiednią ilość soli dookoła wnętrza basenu.
5. Nie wsypuj soli przez oczyszczacz powierzchniowy (skimmer) , aby nie zatkać pompy filtrującej.
6. Wstrząśnij spodem basenu, aby przyspieszyć rozpuszczenie się soli. Nie dopuść do nagromadzenia się soli na dnie basenu. Włącz pompę na 24 godziny nieprzerwanej pracy w celu całkowitego rozpuszczenia soli.
7. Po 24 godzinach i całkowitym rozpuszczeniu się soli , włącz generator i zaprogramuj go na odpowiedni czas pracy (patrz „ czas działania urządzenia”).
• Usuwanie nadmiaru soli
Jeśli dodano za dużo soli , urządzenie zacznie brzęczeć i wyświetli się kod „92” (patrz rozdział „ kody alarmowe”) . Należy zmniejszyć stężenie soli. Jedyną metodą jest stopniowe odlewanie wody i dolanie nowej. Odprowadź i dolej około 20% wody basenowej do momentu, gdy kod”92” zniknie z wyświetlacza.
• Kalkulacja objętości basenu

Typy basenu	Galony (rozmiar w stopach)	Metry sześcienne (rozmiar basenu w metrach)
Prostokątny	Długość x Szerokość x Głębokość x 7.5	Długość x Szerokość x Głębokość
Okrągły	Długość x Szerokość x Głębokość x 5.9	Długość x Szerokość x Głębokość x 0.79
Owalny	Długość x Szerokość x Głębokość x 6.0	Długość x Szerokość x Głębokość x 0.80

TABELA ZESTAWIENIA ILOŚCI SOLI W BASENACH INTEX

Tabela pokazuje jaką ilość soli należy użyć do osiągnięcia pożądanego poziomu 3000 części na milion oraz jaka ilość jest potrzebna do utrzymania tego poziomu , jeśli zacznie się on obniżać.

Rozmiar basenu		Pojemność (Kalkulowana na 90% dla basenów stelażowych i na 80% dla Easy set i owalnych)		Sól potrzebna na starcie 3.0g/L (3000ppm)		Sól potrzebna gdy jej poziom spada (kod "91")	
		Galony	Litry	Funty	Kilogramy	Funty	Kilogramy
BASENY ROZKŁADANE INTEK (AGP's)							
BASEN EASY SET	15' x 33" (457cm x 84cm)	2587	9792	65	30	20	10
	15' x 36" (457cm x 91cm)	2822	10681	65	30	20	10
	15' x 42" (457cm x 107cm)	3284	12430	80	35	20	10
	15' x 48" (457cm x 122cm)	3736	14141	95	45	20	10
	16' x 42" (488cm x 107cm)	3754	14209	95	45	20	10
	16' x 48" (488cm x 122cm)	4273	16173	110	50	30	15
	18' x 42" (549cm x 107cm)	4786	18115	120	55	30	15
	18' x 48" (549cm x 122cm)	5455	20647	135	60	35	15
	18' x 52" (549cm x 132cm)	5894	22309	150	65	40	20
OKRĄGŁY BASEN STELAŻOWY	15' x 36" (457cm x 91cm)	3282	12422	80	35	20	10
	15' x 42" (457cm x 107cm)	3861	14614	100	45	20	10
	15' x 48" (457cm x 122cm)	4440	16805	110	50	30	15
	16' x 48" (488cm x 122cm)	5061	19156	125	55	30	15
	18' x 48" (549cm x 122cm)	6423	24311	160	75	40	20
	18' x 52" (549cm x 132cm)	6981	26423	175	80	45	20
	20' x 52" (610cm x 132cm)	8638	32695	220	100	60	25
	24' x 48" (732cm x 122cm)	11483	43462	290	130	75	35
	24' x 52" (732cm x 132cm)	12481	47241	310	140	85	40
BASEN STLAżOWY ULTRA FRAME™	16' x 48" (488cm x 122cm)	5061	19156	125	55	35	15
	18' x 52" (549cm x 132cm)	6981	26423	175	80	45	20
BASEN TYPU SEQUOIA SPIRIT®	16'8" x 49" (508cm x 124cm)	5061	19156	125	55	35	15
	18'8" x 53" (569cm x 135cm)	6981	26423	175	80	45	20
BASEN OWALNY	18' x 10' x 42" (549cm x 305cm x 107cm)	2885	10920	65	30	20	10
	20' x 12' x 48" (610cm x 366cm x 122cm)	4393	16628	110	50	30	15
	24' x 12' x 48" (732cm x 366cm x 122cm)	5407	20465	135	60	35	15
	28' x 12' x 48" (853cm x 366cm x 122cm)	6420	24300	160	75	40	20
BASEN PROSTOKąTNY O WYMIARACH	18' x 9' x 52" (549cm x 274cm x 132cm)	4545	17203	115	50	30	15
	24' x 12' x 52" (732cm x 366cm x 132cm)	8403	31805	210	100	55	25
	32' x 16' x 52" (975cm x 488cm x 132cm)	14364	54368	360	165	95	45

TABELA ZESTAWIENIA ILOŚCI SOLI W BASENACH INTEX (Z KWASEM CYJANUROWYM)

Rozmiar basenu		Pojemność (Kalkulowana na 90% dla basenów stelażowych i na 80% dla Easy set i owalnych)		Czas działania (godziny) w różnych temperaturach powietrza			Czas pracy pompy (Godziny)
		Galony	Litry	10 - 19°C (50 - 66°F)	20 - 28°C (68 - 82°F)	29 - 36°C (84 - 97°F)	
BASENY ROZKŁADANE INTEK (AGP's)							
BASEN EASY SET	15' x 33" (457cm x 84cm)	2587	9792	1	1	1	2
	15' x 36" (457cm x 91cm)	2822	10681	1	1	1	2
	15' x 42" (457cm x 107cm)	3284	12430	1	1	2	4
	15' x 48" (457cm x 122cm)	3736	14141	1	2	2	4
	16' x 42" (488cm x 107cm)	3754	14209	1	2	2	4
	16' x 48" (488cm x 122cm)	4273	16173	2	2	2	4
	18' x 42" (549cm x 107cm)	4786	18115	2	2	2	4
	18' x 48" (549cm x 122cm)	5455	20647	2	2	3	4
	18' x 52" (549cm x 132cm)	5894	22309	2	2	3	4
OKRĄGŁY BASEN STELAŻOWY	15' x 36" (457cm x 91cm)	3282	12422	1	1	2	4
	15' x 42" (457cm x 107cm)	3861	14614	1	2	2	4
	15' x 48" (457cm x 122cm)	4440	16805	2	2	2	4
	16' x 48" (488cm x 122cm)	5061	19156	2	2	2	4
	18' x 48" (549cm x 122cm)	6423	24311	2	2	3	4
	18' x 52" (549cm x 132cm)	6981	26423	2	2	3	4
	20' x 52" (610cm x 132cm)	8638	32695	3	3	4	4
	24' x 48" (732cm x 122cm)	11483	43462	4	4	5	6
	24' x 52" (732cm x 132cm)	12481	47241	5	5	6	8
BASEN STLAżOWY ULTRA FRAME™	16' x 48" (488cm x 122cm)	5061	19156	2	2	2	4
	18' x 52" (549cm x 132cm)	6981	26423	2	2	3	4
BASEN TYPU SEQUOIA SPIRIT®	16'8" x 49" (508cm x 124cm)	5061	19156	2	2	2	4
	18'8" x 53" (569cm x 135cm)	6981	26423	2	2	3	4
BASEN OWALNY	18' x 10' x 42" (549cm x 305cm x 107cm)	2885	10920	1	1	1	2
	20' x 12' x 48" (610cm x 366cm x 122cm)	4393	16628	2	2	2	4
	24' x 12' x 48" (732cm x 366cm x 122cm)	5407	20465	2	2	3	4
	28' x 12' x 48" (853cm x 366cm x 122cm)	6420	24300	2	2	3	4
BASEN PROSTOKąTNY O WYMIARACH	18' x 9' x 52" (549cm x 274cm x 132cm)	4545	17203	2	2	2	4
	24' x 12' x 52" (732cm x 366cm x 132cm)	8403	31805	3	3	4	6
	32' x 16' x 52" (975cm x 488cm x 132cm)	14364	54368	6	6	7	8

TABELA ZESTAWIENIA KWASU CYJANUROWEGO

Kwas cyjanurowy jest substancją chemiczną, która redukuje utratę chloru w wodzie z powodu promieni uv. Aby zapewnić optymalne działanie należy poziom kwasu utrzymać w granicy 1% ilości soli np. 100 Lbs (45 Kgs) sól x 1% = 1 Lbs (0.45 Kgs). kwas cyjanurowy

Rozmiar basenu		Pojemność (Kalkulowana na 90% dla basenów stelażowych i na 80% dla Easy set i owalnych)		Kwas cyjanu rowy potrzebny na starcie 0.03g/L (30ppm)	
		Galony	Litry	Funty	Kilogramy
BASENY ROZKŁADANE INTEK (AGP's)					
BASEN EASY SET	15' x 33" (457cm x 84cm)	2587	9792	0.6	0.3
	15' x 36" (457cm x 91cm)	2822	10681	0.7	0.3
	15' x 42" (457cm x 107cm)	3284	12430	0.8	0.4
	15' x 48" (457cm x 122cm)	3736	14141	0.9	0.4
	16' x 42" (488cm x 107cm)	3754	14209	0.9	0.4
	16' x 48" (488cm x 122cm)	4273	16173	1.1	0.5
	18' x 42" (549cm x 107cm)	4786	18115	1.2	0.5
	18' x 48" (549cm x 122cm)	5455	20647	1.4	0.6
	18' x 52" (549cm x 132cm)	5894	22309	1.5	0.7
OKRĄGŁY BASEN STELAŻOWY	15' x 36" (457cm x 91cm)	3282	12422	0.8	0.4
	15' x 42" (457cm x 107cm)	3861	14614	1.0	0.4
	15' x 48" (457cm x 122cm)	4440	16805	1.1	0.5
	16' x 48" (488cm x 122cm)	5061	19156	1.3	0.6
	18' x 48" (549cm x 122cm)	6423	24311	1.6	0.7
	18' x 52" (549cm x 132cm)	6981	26423	1.7	0.8
	20' x 52" (610cm x 132cm)	8638	32695	2.2	1.0
	24' x 48" (732cm x 122cm)	11483	43462	2.9	1.3
	24' x 52" (732cm x 132cm)	12481	47241	3.1	1.4
BASEN STLAżOWY ULTRA FRAME™	16' x 48" (488cm x 122cm)	5061	19156	1.3	0.6
	18' x 52" (549cm x 132cm)	6981	26423	1.7	0.8
BASEN TYPU SEQUOIA SPIRIT®	16'8" x 49" (508cm x 124cm)	5061	19156	1.3	0.6
	18'8" x 53" (569cm x 135cm)	6981	26423	1.7	0.8
BASEN OWALNY	18' x 10' x 42" (549cm x 305cm x 107cm)	2885	10920	0.7	0.3
	20' x 12' x 48" (610cm x 366cm x 122cm)	4393	16628	1.1	0.5
	24' x 12' x 48" (732cm x 366cm x 122cm)	5407	20465	1.4	0.6
	28' x 12' x 48" (853cm x 366cm x 122cm)	6420	24300	1.6	0.7
BASEN PROSTOKąTNY O WYMIARACH	18' x 9' x 52" (549cm x 274cm x 132cm)	4545	17203	1.1	0.5
	24' x 12' x 52" (732cm x 366cm x 132cm)	8403	31805	2.1	1.0
	32' x 16' x 52" (975cm x 488cm x 132cm)	14364	54368	3.6	1.6

KALKULACJA SOLI DLA WSZYSTKICH BASENÓW

Sól potrzebna na starcie (Funty)	Sól potrzebna na starcie (Kilogramy)	Sól potrzebna gdy jej poziom spada (Funty)	Sól potrzebna gdy jej poziom spada (Kilogramy)
Pojemność (Funty) x 0.025	**Pojemność (Kilogramy)** x 0.003	**Pojemność (Funty)** x 0.0067	**Pojemność (Kilogramy)** x 0.0008

TABELA ZESTAWIENIA ILOŚCI SOLI W BASENACH INNEJ FIRMY

Pojemność		Sól potrzebna na starcie		Sól potrzebna gdy jej poziom spada (kod "91")	
Galony	Litry	Funty	Kilogramy	Funty	Kilogramy
2000	7500	50	20	10	5
4000	15000	100	45	25	10
6000	22500	150	65	40	20
8000	30000	200	90	55	25
10000	37500	250	110	70	30
12000	45500	300	135	80	35
14000	53000	350	160	95	45

TABELA CZASU DZIAŁANIA DLA BASENÓW INNEJ FIRMY

Pojemność		Czas działania (godziny) w różnych temperaturach powietrza		
Galony	Litry	10 - 19°C (50 - 66°F)	20 - 28°C (68 - 82°F)	29 - 36°C (84 - 97°F)
2000	7500	1	1	1
4000	15000	2	2	2
6000	22500	2	2	3
8000	30000	3	3	4
10000	37500	4	4	5
12000	45500	5	5	6
14000	53000	6	6	7

TABELA ZESTAWIENIA KWASU CYJANUROWEGO DLA BASENÓW INNEJ FIRMY

Pojemność		Kwas cyjanu rowy potrzebny na starcie 0.03g/L (30ppm)	
Galony	Litry	Funty	Kilogramy
2000	7500	0.5	0.23
4000	15000	1.0	0.45
6000	22500	1.5	0.68
8000	30000	2.0	0.90
10000	37500	2.5	1.13
12000	45500	3.0	1.37
14000	53000	3.5	1.59

PRACA POMPY FILTRUJĄCEJ

1. Upewnij się sprzęt jest wyłączony. Włącznik znajduje się na obudowie silnika.
2. Podłącz wtyczkę do gniazdka.

OSTRZEŻENIE!

UWAGA ! Aby uniknąć ryzyka porażania prądem należy pompę filtrującą podłączyć do gniazdka sieciowego z podłączonym wyłącznikiem różnicowym. Skontaktuj się z wykwalifikowanym elektrykiem, jeśli nie jesteś w stanie określić czy gniazdo sieciowe jest zabezpieczone wyłącznikiem różnicowym. Skorzystaj z usług wykwalifikowanego elektryka w celu zainstalowania wyłącznika różnicowego, którego maksymalne natężenie wynosi 30 mA.

WAŻNE

Aby zapobiec zapowietrzeniu otwórz najpierw dolny zawór tłoka (podłączony wąż wlotowy) a następnie górny zawór tłoka (podłączony wąż wylotowy). Otwórz zawory powietrza i poczekaj aż zacznie płynąć z nich woda, a następnie zamknij zawory powietrza.

3. Chwyć przełącznik zaworu tłoka. Przekręć go przeciwnie do ruchu wskazówek zegara aż do momentu , kiedy będzie to możliwe i potem zgodnie z ruchem wskazówek zegara przekręć przełącznik do momentu, aż metalowy, wystający znak nie osiągnie pozycji „0/1”. Powtórz tę czynność z drugim zaworem. Otwarcie zaworów pozwala wodzie przepływać przez pompę filtrującą.
4. Woda przepływająca przez pompę powoduje, że jej ciśnienie pozwala na uwolnienie powietrza z zaworków (1 i 7). Kiedy całe powietrze ujdzie woda będzie wypływać z zaworków (1 i 7). Kiedy to się stanie delikatnie dokręć zaworki zgodnie z ruchem wskazówek zegara.
5. Naciśnij włącznik. Pompa filtrująca filtruje teraz wodę.
6. Zielony napis "Pump" na wyświetlaczu zapali się co wskazuje że pompa pracuje.

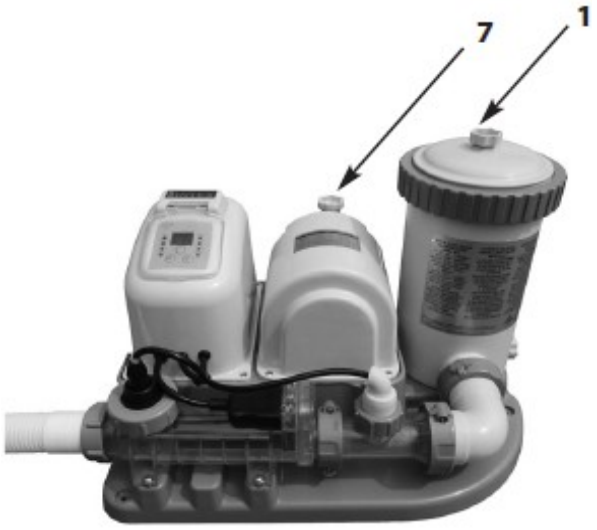

DZIAŁANIE GENERATORA CHLORU

1. Włącz sprzęt:
Podłącz wtyczkę do gniazdka. Włącz sprzęt. Z włączoną pompą filtrującą i wyświetlonym zielonym napisem „Pump” na wyświetlaczu pojawi się kod „00”, który wskazuje że sprzęt jest w stanie gotowości. To jest normalne.
2. Odblokowanie panelu kontrolnego :
Wciśnij i przytrzymaj przycisk „strzałka w dół” przez 2 sekundy, aż do momentu, gdy nie usłyszysz krótkiego sygnału „bip”. Wtedy powtórz tę procedurę z przyciskiem „strzałka w górę” ,aż do momentu usłyszenia krótkiego „bip”. Na wyświetlaczu pojawi się kod”00”. Powyższa procedura odblokowuje panel kontrolny.

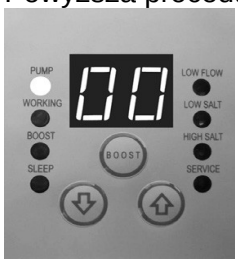

3. Programowanie godzin pracy generatora :Przy pomocy przycisków ze strzałkami ustaw odpowiednią ilość godzin pracy urządzenia. Zapoznaj się z tabelą „czas pracy urządzenia”. Wciśnij przycisk „strzałka w dół” , jeśli zaprogramowałeś za dużą ilość godzin pracy. Wbudowany regulator czasowy będzie teraz obsługiwać urządzenie przez czas wskazany na wyświetlaczu każdego dnia.Uwaga: Generator nie będzie pracował,jeśli nie pracuje pompa filtrująca.

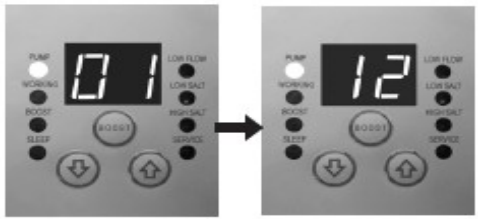

4. Zablokowanie panelu kontrolnego :
Jeśli ustawiona została prawidłowa ilość godzin pracy urządzenia wciśnij i przytrzymaj przycisk „strzałka w dół” przez 2 sekundy , aż do momentu, gdy nie usłyszysz krótkiego sygnału „bip”. Wtedy powtórz tę procedurę z przyciskiem „strzałka w górę” ,aż do momentu usłyszenia krótkiego „bip”. Zielone światło będzie świecić się na wyświetlaczu przez parę minut , co wskazuje , że generator rozpoczął produkcję chloru. Powyższą czynnością zablokowałeś możliwość niekontrolowanej zmiany cyklu pracy urządzenia.
UWAGA: Jeżeli zapomnisz zablokować wyświetlacz system zrobi to automatycznie i zacznie pracować po 1 minucie.

5. Zmień czas pracy urządzenia jeżeli to konieczne:
Jeśli to konieczne, można zmienić czas pracy generatora powtarzając czynności z punktów od 2 do 4.
6. Sprawdź zawartość miedzi w wodzie.
Zalecany poziom miedzi to 0.1 to 0.2 ppm. Można to łatwo sprawdzić za pomocą dołączonych pasków testowych. Jeżeli po sprawdzeniu poziom miedzi to 0.1 to 0.2 ppm przejdź do punktu 8.

7. Cykl zwiększania
• Jeżeli wynik testu wskazuje poniżej 0.1ppm, wciśnij i przytrzymaj przez 5 sekund przycisk “BOOST” aż wskaźnik się zaświeci i wyświetlacz pokaże „80”. To znaczy że chlorynator zaczął wytwarzać miedź. Możesz wcisnąć i przytrzymać przez następne 5 sekund przycisk “BOOST” aż wskaźnik zgaśnie co zatrzyma wytwarzanie jonów miedzi.
Uwaga: Jeżeli system zaczął wytwarzać jony miedzi przycisk “boost” nie może być zresetowany do momentu wyłączenia systemu.
• Czas wytwarzania jonów miedzi jest 4 razy dłuższy od normalnej pracy sprzętu.
Jeżeli normalny czas działania to 2 h to program „BOOST” będzie trwał 8 h (4 x 2 = 8 h). Po zakończeniu programu BOOST system wróci automatycznie do normalnego trybu pracy.
• Po dużych opadach deszczu lub gdy basen jest brudny wciśnij przycisk “BOOST”.

8. Testuj regularnie wodę w basenie:
Gdy poziom miedzi jest juz odpowiedni testuj wodę w basenie co tydzień aby zachować odpowiedni poziom czystości. Bardzo ważne jest aby poziom chloru był pomiędzy 0.4-1.5 ppm a miedzi pomiędzy 0.1~0.2 ppm. Gdy poziom miedzi jest poniżej 0.1 ppm powtórz krok 7.
UWAGA: Wysokie stężenie miedzi może spowodować, że blond włosy staną się zielone. Aby temu zapobiec zakładaj czepek podczas pływania i umyj włosy specjalnym szamponem po kąpieli w basenie. Patrz ”Możliwe problemy”.
9. Stan wyczekiwania/ tryb energooszczędny:
• Gdy cykl pracy dobiegnie końca zielony wskaźnik „SLEEP” się zaświeci . System przejdzie na system „ czuwanie” –wyświetli się kod „93”. System automatycznie zacznie pracę po 24 godzinach.
• Wskażnik „SLEEP” będzie się świecił gdy sprzęt jest w trybie energooszczędnym. Wyświetlacz będzie czysty po 1 godzinie od przejścia do stanu „czuwanie”. Można wcisnąć któryś z przycisków ze strzałkami , aby sprawdzić ostatni kod.
10. Praca samej pompy bez chlorynatora. Aby pompa pracowała sama bez chlorynatora naciśnij jednocześnie przyciski (↓) i (↑) i trzymaj przez 5 sekund aż usłyszysz sygnał „bip” a wyświetlacz pokaże „FP”. Pompa pracuje teraz sama. Aby wyłączyć pompę naciśnij wyłącznik OFF. UWAGA: Pompa filtrująca nie może pracować sama w automatycznym trybie.
WAŻNE: Aby zachować początkowy automatyczny cykl ustawienia chlorynatora włącz przełącznik ON i wyświetlacz pokaże “FP”, potem odblokuj i zablokuj przyciski, zobacz kroki 2 i 4. Wyświetlacz pokazuje początkowe godziny i cykl zaczyna się od początku.

WYŚWIETLACZ LED

LED Reading	Definitions
FP	Czas pracy pompy
80	Tryb BOOST
00	Stan wyczekiwania
01	Minimalny czas pracy (pozostała 1 godzina)
02	Czas pracy (pozostała 2 godzina)
03	Czas pracy (pozostała 3 godzina)
04	Czas pracy (pozostała 4 godzina)
05	Czas pracy (pozostała 5 godzina)
06	Czas pracy (pozostała 6 godzina)
07	Czas pracy (pozostała 7 godzina)
08	Czas pracy (pozostała 8 godzina)
09	Czas pracy (pozostała 9 godzina)
10	Czas pracy (pozostała 10 godzina)
11	Czas pracy (pozostała 11 godzina)
12	Maksymalny czas pracy (pozostała 12 godzina)
90	Kod alarmowy (Niski przepływ wody/Nie ma przepływu)
91	Kod alarmowy (Niski poziom soli)
92	Kod alarmowy (Wysoki poziom soli)
93	Stan wyczekiwania (Tryb pracy zakończony)
"PUSTY"	Bez mocy lub "tryb wyczekiwania" czeka by zacząć cykl chlorynatora.

CHLORYNATOR POMPA FILTRUJĄCA OPCJE MONTAŻU

Niektóre kraje, zwłaszcza członkowie Wspólnoty Europejskiej wymagają , by produkt był zabezpieczony i ustawiony na ziemi lub przymocowany do podstawy stałej w pozycji stojącej. Sprawdź lokalne przepisy i upewnij się czy
nie ma szczególnych wymagań co do pomp filtrujących do basenów ogrodowych. Jeśli tak to możesz zamontować urządzenie na stałej podstawie przy pomocy 2 otworów znajdujących się w podstawie. Zobacz poniższy rysunek. Produkt może być zainstalowany na podstawie cementowej lub na drewnianej konstrukcji w celu zabezpieczenia przed przewróceniem. Cały zestaw musi przekraczać 18 kg. Kwestię tę reguluje norma europejska EN 60335-2-41.

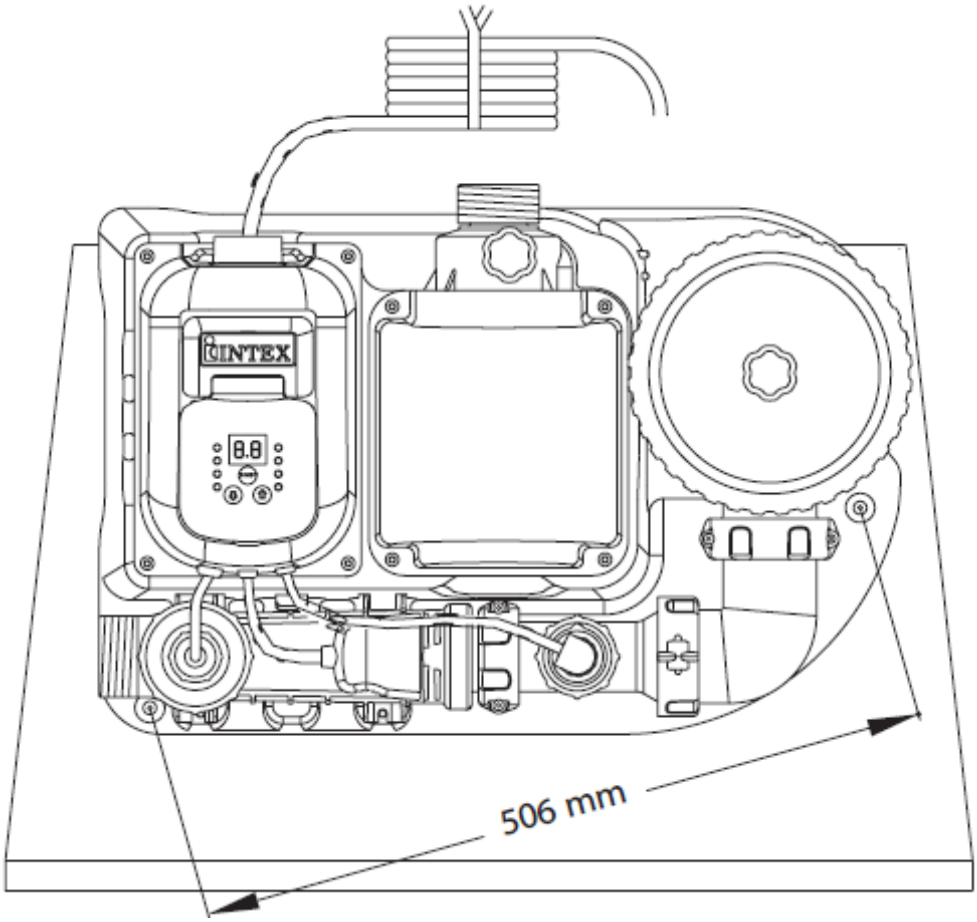

1. Otwory montażowe mają średnicę 6,4mm i są oddalone od siebie o 506 mm.
2. Użyj 2 śrub o maksymalnej średnicy 6,4mm.

Konserwacja

Ważne ! : Wyjmij wtyczkę z gniazdka zanim zaczniesz czyścić lub konserwować urządzenie. Zamknij zawór tłokowy lub włóż czarne zatyczki w otwór sitka w celu zapobieżenia wypłynięciu wody. Włóż wtyczkę z powrotem do źródła prądu, otwórz zawór tłokowy lub wyjmij czarne zatyczki jeśli zakończyłeś wszystkie czynności konserwujące.

Czyszczenie czujnika przepływu

1. Odkręć przeciwnie do ruchu wskazówek zegara pierścień czujnika (11) i zdejmij go z rurki czujnika (15). Zobacz rozdział „Spis części”
2. Jeśli zauważyłeś osad lub inne zanieczyszczenia na powierzchni czujnika , wypłucz je wodą z węża ogrodowego.

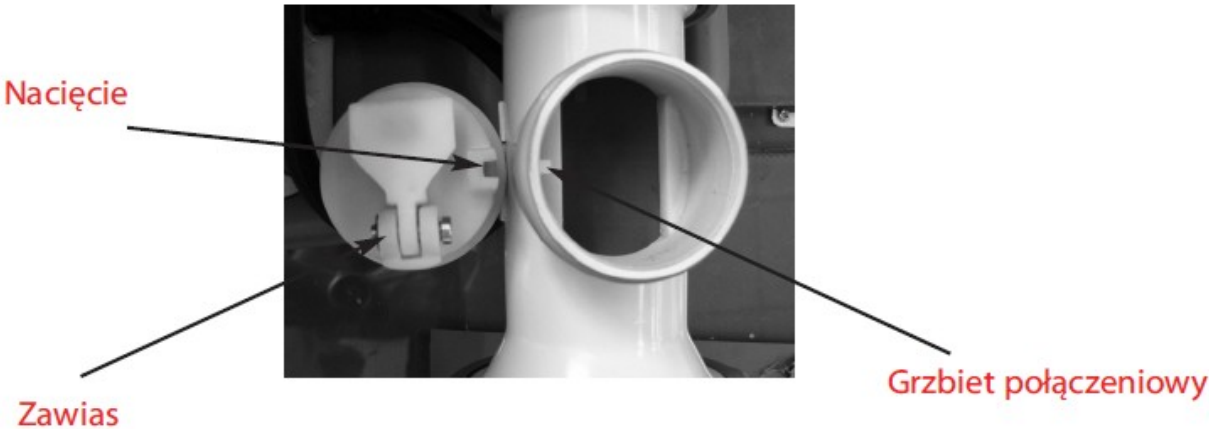

3. Jeśli spłukanie wodą nie pomogło, użyj plastikowej szczotki (nie używaj metalowej) do oczyszczenia powierzchni i zawiasu jeśli ocenisz, że jest to konieczne.
4. Po oczyszczeniu i sprawdzeniu elektrolizera , doprowadź do wyrównania poziomu nacięcia na czujniku z grzbietem na rurce , przekręć pierścień zgodnie z ruchem wskazówek zegara umieszczając czujnik z powrotem w jego pierwotnym położeniu. Nie przekręć za mocno.

Czyszczenie elektrolizera

Elektrolizer (13) posiada funkcję samooczyszczania włączoną w program elektronicznej kontroli. W większości przypadków system ten utrzymuje pracę elektrod w optymalnej wydajności. Jeśli woda basenowa jest twarda (duża zawartość minerałów) , elektrody mogą wymagać okresowego czyszczenia. Postępuj zgodnie z instrukcją czyszczenia zamieszczona poniżej. Jest wskazane aby co 2-3 miesiące sprawdzać czystość elektrolizera (13)

Sprawdzanie i czyszczenie :

1. Wyłącz urządzenie i wyjmij wtyczkę z gniazdka.

2, Chwyć uchwyt zaworu tłokowego. Przekręć uchwyt niezgodnie z ruchem wskazówek , wepchnij , aż poczujesz opór, a potem obróć zgodnie z ruchem wskazówek, aż plastikowe nacięcie zakotwiczy się w pozycji „O/I”.
Powtórz powyższą czynność z drugim zaworem tłokowym. Wykonane czynności mają zapobiec wyciekowi wody z basenu.
3, Odłącz wąż doprowadzający wodę (8) do basenu od urządzenia i pokrywę elektrolizera umieść z boku.

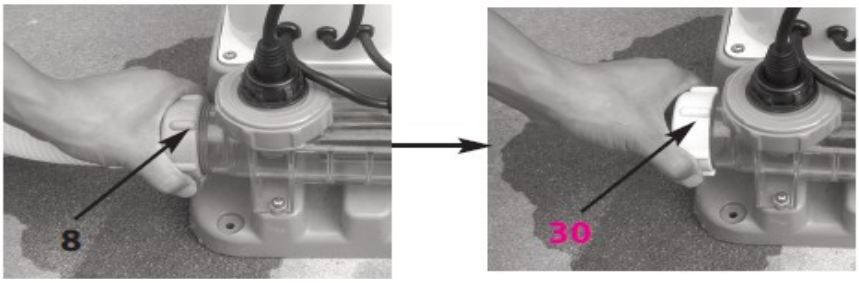

4. W kierunku przeciwnym do ruchu wskazówek zegara odkręć kołnierz elektrody miedzi (14) i usuń z elektrolizera (13). Podnieś elektrodę miedzi.

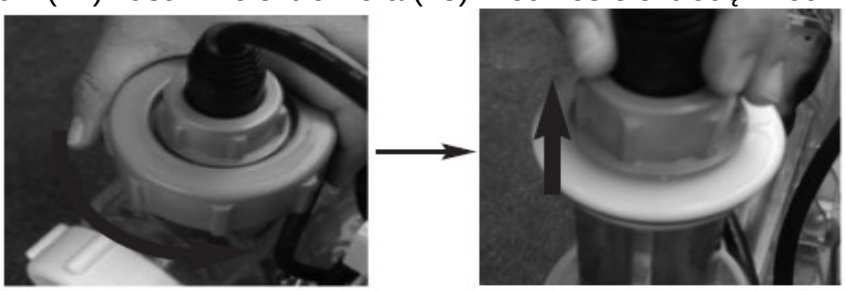

5, Wlej ocet kuchenny do elektrolizera aby zanurzyły się w nim tytanowe płytki. Potem włóż elektrody miedzi z powrotem do elektrolizera namaczaj je przez godzinę aż nie zostanie żadnych kolorowych powierzchni.

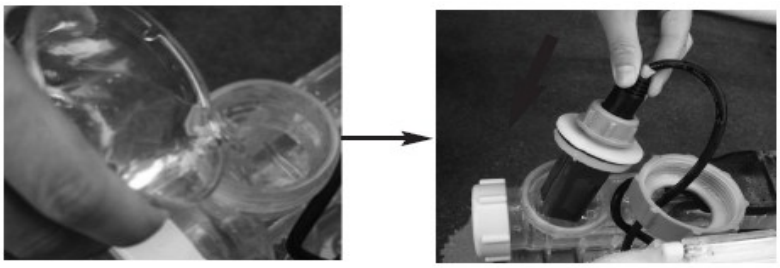

6, Otwórz pokrywę elektrolizera (30). Wylej ocet. Podłącz wąż, który łączy basen i elektrolizer. Wypłucz elektrolizer wodą z basenu.

7. Odwróć kroki 3, 4, 5 i 6 aby przyłączyć elektrolizer.

Wymiana wkładów do pompy filtrującej (kartridży)

Zaleceniem producenta jest wymiana wkładów przynajmniej co 2 tygodnie.

1, Upewnij się , że urządzenie jest wyłączone i nie podłączone do sieci.
2,Chwyć przełącznik zaworu sitka. Przekręć go maksymalnie przeciwnie do ruchu wskazówek zegara a potem zgodnie z ruchem wskazówek zegara przekręć , aż do momentu gdy plastikowy, wystający znak nie osiągnie pozycji „0/1”. Tą samą czynność powtórz z drugim zaworem tłoka.
3,Delikatnie odkręć zawory powietrza (1&7) o 1-2 obroty przeciwnie do ruchu wskazówek zegara. Pozwoli to na łatwe zdjęcie pokrywy.
4,Przeciwnie do ruchu wskazówek zegara zdejmij pierścień obudowy filtra(3). Połóż go w bezpiecznym miejscu.
5,Zdejmij pokrywę obudowy (4).
6,Wyjmij stary wkład filtra.
7,Zbadaj stan wnętrza obudowy urządzenia.
8,Jeśli brud lub osad znajduje się na spodzie obudowy to:
A. przeciwnie do ruchu wskazówek zegara delikatnie odkręć i wyjmij zawór osadowy (1) znajdujący się na dole obudowy. Umieść go w bezpiecznym miejscu.
B. Wodą z wiadra lub węża ogrodowego spłucz osad z obudowy.
C. Delikatnie, zgodnie z ruchem wskazówek zegara umieść z powrotem zawór osadowy (1) na miejscu. Nie przekręć zbyt mocno.
9,Włóż nowy wkład filtra do obudowy.
10,Zamontuj pokrywę obudowy (4) na jej miejscu i zgodnie z ruchem wskazówek zegara nałóż pierścień obudowy (3) na obudowę filtra.
11,Obróć oba przełączniki zaworu tłoka przeciwnie do ruchu wskazówek zegara aż do zatrzymania i później zgodnie z ruchem wskazówek zegara przekręć do momentu , aż metalowy, wystający znak nie osiągnie pozycji „0/1”.
12,Podłącz na nowo przewód z prądem.
13,Włącz urządzenie.
14,Jeśli powietrze uciekło przez zawór powietrza delikatnie odkręć zawór (1&7) zgodnie z ruchem wskazówek zegara.

Paski testujące poziom miedzi mogą być używane aby sprawdzać zawartość miedzi w wodzie.
Wskazówki i sposób użycia
1. Zanurz całkowicie pasek w wodzie i wyjmij po trzech sekundach.
2. Trzymaj pasek przez 15 sekund (nie strząsaj nadwyżki wody z paska).
3. Porównaj poziom miedzi na pasku do zestawienia kolorów na opakowaniu.
Paski testowe INTEX® testują poziom chloru, pH i alkaiczność w tym samym czasie. Zalecamy żeby sprawdzać chemiczność basenu co tydzień i zachować poziom chloru w granicach 0.4-1.5 ppm.
Wskazówki i sposób użycia
1. Włóż cały pasek do wody i natychmiast wyjmij.
2. Trzymaj pasek przez 15 sekund (nie strząsaj nadwyżki wody z paska).
3. Porównaj poziom chloru, pH oraz zasadowość paska do zestawienia kolorów na opakowaniu. Dostosuj odczyn wody basenowej jeśli to konieczne. Postępuj zgodnie z instrukcją umieszczoną na testerze.

Przechowywanie na dłuższy czas

1. Wyjmij przewód z gniazdka.
2. Jeśli w basenie nie ma już wody, zgodnie z instrukcją odłącz węże od generatora.
3. Osusz urządzenie przed schowaniem (wskazane jest wizualne sprawdzenie i ewentualne oczyszczenie elektrolizera).
4. Przechowuj urządzenie w suchym, chłodnym miejscu w temperaturze pomiędzy 0 a 40 stopni Celsjusza.
5. Wykorzystaj oryginalne opakowanie celem przechowywania.

Konserwacja basenu i informacje o chemii

	Minimum	Optymalny poziom	Maksimum
Wolny chlor	0	1.0-3.0ppm	3.0 ppm
Połączony chlor	0	0	0.2 ppm
pH	7.2	7.4-7.6	7.8
Zasadowość	100 ppm	100-140 ppm	140 ppm
Twardość wapnia	150 ppm	200-400 ppm	500 – 1000 ppm
Stabilizator (kwas)	10 ppm	30-50 ppm	150 ppm

Wolny chlor – jest to chlor pozostały w wodzie
Połączony chlor – powstał poprzez reakcję wolnego chloru z pozostałym amoniakiem.
Skutek, jeśli poziom jest za duży – silna woń chlorowa, podrażnienie oczu.
PH – wartość wskazująca jak kwasowy lub zasadowy jest roztwór.
Skutek, jeśli poziom jest za niski – korozja metalu, podrażnienie oczu i skóry
Skutek, jeśli poziom jest za wysoki – formowanie się kamienia , mętna woda, zwolnienie pracy pompy filtrującej, podrażnienie skóry i oczu, mało wydajna produkcja chloru .
Zasadowość – wskazuje stopień oporu wody do zmiany odczynu pH. Decyduje o szybkości i łatwości zmiany odczynu pH, tak więc zawsze dostosuj alkaliczność zanim zaczniesz regulować odczyn pH.
Skutek, jeśli poziom jest za niski - korozja metalu, podrażnienie oczu i skóry ,niestabilny poziom pH. Dodanie związków chemicznych może wpłynąć na pH.
Skutek, jeśli poziom jest za wysoki – formowanie się kamienia , mętna woda, podrażnienie skóry i oczu, mało wydajna produkcja chloru .
Twardość wapnia – odnosi się do ilości wapnia i magnezu rozpuszczonego w wodzie.
Skutek, jeśli poziom jest za wysoki – formowanie się kamienia i powstanie mętnej wody.
Stabilizator – wydłuża czas występowania chloru w basenie.

• Nie dodawaj chemii basenowej bezpośrednio do powierzchniowego oczyszczacza wody. To może zniszczyć koszyk.
• Utrzymywanie soli i chemikaliów na wysokim poziomie ponad rekomendowaną skalę może przyczynić się do korozji sprzętu basenowego.
• Sprawdź datę ważności na paskach testowych gdyż wynik testu może być niewłaściwy jeżeli testery są przeterminowane.
• Jeżeli w związku z używaniem basenu wymagane jest podniesienie poziomu chemikaliów użyj tych opartych na trójchlorkach lub dwuchlorkach.

MOżLIWE PROBLEMY

PROBLEM	PRZYCZYNA	MOŻLIWE ROZWIĄZANIE
SILNIK FILTRA NIE PRACUJE	• nie włączony do prądu • bezpiecznik wymaga sprawdzenia • wyłącznik różnicowy wyłączony • silnik jest zbyt gorący i ochrona jest wyłączona	• filtr musi być włączony do 3 przewodowego gniazda zabezpieczonego przez wyłącznik różnicowy • wyłącz ponownie wyłącznik różnicowy i zawołaj fachowca, aby usunął uszkodzenie • pozwól silnikowi ochłonąć i włącz go ponownie
FILTR NIE CZYśCI BASENU	• nieprawidłowy poziom chloru lub pH • brudny wkład filtra • Uszkodzony wkład filtra • nadmiernie brudny basen • zanieczyszczone sitko przy wlocie basenowym	• dostosuj poziom chloru i pH. Zasięgnij porady w sklepach zaopatrujących baseny • wyczyść lub zmień wkład • sprawdź czy nie ma dziur we wkładzie filtra • używaj filtra przez dłuższe okresy czasu • wyczyść sitko przy wlocie basenowym
FILTR NIE POMPUJE WODY ALBO PRZEPIYW JEST BARDZO WOLNY	• wejście/wyjście zatkane • dostęp powietrza na linii wlotu • nagromadzenie się kamienia na linii wlotu • nadmiernie zanieczyszczony basen • brudny wkład filtra • Połączenia węża wlotowego i wylotowego są odwrócone	• poszukaj blokady w rurze giętkiej wlotowej lub wylotowej w środku ściany basenu • zaciśnij klamry rur giętkich, sprawdź czy rury nie są uszkodzone, sprawdź poziom wody w basenie • wymień wkład filtra • czyść wkład filtrujący częściej
POMPA NIE PRACUJE	• niski poziom wody • zapchane sitko • dostęp powietrza przy wejściu lub w rurach giętkich • defekt silnika lub blokada wirnika • zator powietrzny wewnątrz komory wkładu	• uzupełnij wodę w basenie aby jej poziom był prawidłowy • wyczyść sitko przy wlocie basenowym • zaciśnij klamry rur giętkich , sprawdź czy rury nie są uszkodzone • sprawdź i usuń patyki lub liście z wejścia do filtra • otwórz zawór wylotowy na górze pompy
GÓRNA NAKRęTKA PRZECIEKA	• brak uszczelki • nie dokręcona nakrętka • brudny wkład filtrujący	• zdejmij nakrętkę i sprawdź czy uszczelka tam się znajduje • dokręć nakrętkę(ręcznie) • wymień lub wyczyść wkład filtra
Wąż PRZECIEKA	• nakrętki węża nie dobrze dociśnięte	• zaciśnij/wymień klamry
ZAPOWIETRZENIE	• uwięzione powietrze w obudowie filtra lub wężu wlotowym • połączenia węża wlotowego i wylotowego są odwrócone	• otwórz zawory powietrza, poczekaj aż woda zacznie płynąć z zaworów i zamknij je • położony w dolnej części otwór basenu łączy się z otworem wlotowym pompy. Położony w górnej części otwór basenu łączy się z otworem wylotowym pompy

MOżLIWE PROBLEMY (ciąg dalszy)

PROBLEM	PRZYCZYNA	MOŻLIWE ROZWIĄZANIE
NIEDOBÓR CHLORU	• Niewystarczające godziny pracy generator chloru. • Poziom soli we wodzie jest mniejszy niż 2000ppm. To niewystarczający poziom. • Utrata chloru z powodu intensywnego nasłonecznienia. • Zwiększyła się liczba użytkowników basenu. • Zablokowany lub brudny elektrolizer.	• Zwiększ dzienne godziny pracy generator. Patrz instrukcje obsługi. • Sprawdź poziom soli prze pomocy testera. Dopasuj poziom soli. Patrz „zestawienie ilości soli". • Użyj pokrywy basenowej gdy basen nie jest w użyciu lub kiedy generator pracuje. • Zwiększ dzienne godziny pracy generator. Patrz instrukcje obsługi. • Wyjmij elektrolizer i wyczyść go jeżeli jest brudny. Patrz "Konserwacja".
NIEDOBÓR JONÓW MIEDZI	• Niewystarczające godziny pracy. • PH jest za wysokie. • Zwiększyła się liczba użytkowników basenu. • Zablokowany lub brudny elektrolizer. • Defekt miedzianej elektrody.	• Zwiększ dzienny czas pracy. Patrz instrukcje obsługi. • Użyj chemikaliów zmniejszających PH, skontaktuj się z lokalnym sklepem z chemią basenową. • Zwiększ dzienny czas pracy. Patrz instrukcje obsługi. • Wyjmij elektrolizer i wyczyść go jeżeli jest brudny. Patrz "Konserwacja". • Skontaktuj się z serwisem firmy Intex.
ZABRUDZONY BASEN	• Wysokie stężenie jonów miedzi.	• Spuść około 20% wody w basenie i dodaj świeżej wody aby zmniejszyć zawartość jonów miedzi poniżej 0.2ppm. • Dodaj siarczan aluminium: 2g na 1000 litrów wody lub siarczan aluminiowy potasu 3g na 1000 litrów wody. • Użyj produktu czyszczącego na bazie kwasu cytrynowego. Nie używaj mocnych produktów czyszczących gdyż może to zniszczyć powierzchnie.
BIAŁE ŁUSKI WE WODZIE	• Nadmierna twardość wapnia w wodzie basenowej	• Spuść około 20%-25% wody w basenie i dodaj świeżej wody aby zmniejszyć twardość wapnia. Wyjmij elektrolizer i wyczyść go jeżeli jest brudny.
WYŚWIETLACZ NIE DZIAŁA	• Nie ma zasilania • Wyłącznik różnicowy nie działa. • Awaria bezpiecznika. • Awaria wyświetlacza. • Niewłaściwe włączenie, naciśnij jednocześnie przyciski (↓ i ↑).	• Sprawdź przewód zasilający lub prawidłowość jego podłączenia • Zresetuj wyłącznik różniczkowy. • Skontaktuj się z serwisem firmy Intex. • Skontaktuj się z serwisem firmy Intex. • Wyłącz iwłącz urządzenie, zresetuj czas. Patrz instrukcje obsługi.
ZIELONE WŁOSY	• Wysokie stężenie jonów miedzi.	• Spuść około 20% wody w basenie i dodaj świeżej wody aby zmniejszyć zawartość jonów miedzi poniżej 0.2ppm. • Dodaj siarczan aluminium: 2g na 1000 litrów wody lub siarczan aluminiowy potasu 3g na 1000 litrów wody. • Użyj szamponu zawierającego odczynnik chelatujący.

MOżLIWE PROBLEMY (ciąg dalszy)

WYŚWIETLANY KOD	PROBLEM	MOŻLIWE ROZWIĄZANIE
Włączony wyświetlacz (UWAGA: Zawsze wyłącz urządzenie przed czyszczeniem i serwisowaniem).		
	1. Zatamowanie obiegu.	• Jeżeli twój zestaw posiada zawory tłoka. • Oczyść swój wkład filtra i elektrolizer z brudu. Patrz "Konserwacja". • Wypuść zalegające powietrze z obiegu- zobacz instrukcję pompy.
	2. Nieprawidłowe podłączenie węża wlotowego i wylotowego.	• Sprawdź, czy węże zostały podłączone prawidłowo. Jeśli nie, podłącz odwrotnie. Patrz rozdział „podłączenie".
	3. Nieprawidłowo zainstalowany przewód czujnika przepływu.	• Upewnij się, że strzałka na czujniku i elektrolizerze są zwrócone w tą samą stronę. Odwróć przewód czujnika jeżeli to konieczne.
	4. Kamień na czujniku przepływu.	• Wyczyść czujnik przepływu zwracając szczególną uwagę na zawias. Patrz "Konserwacja".
	5. Przewód czujnika przepływu jest luźny.	• Włóż porządnie czujnik przepływu do odbieralnika.
	6. Uszkodzenie czujnika przepływu.	• Skontaktuj się z serwisem firmy Intex.
	7. Wewnętrzny konflikt czasu działania generator a i pompy.	• Zresetuj liczniki czasu chlorynatora i pompy. Patrz system boost".
	1. Brud na tytanowych płytkach.	• Wyjmij elektrolizer i wyczyść go jeżeli jest brudny. Patrz "Konserwacja".
	2. Niski przepływ wody/Nie ma przepływu.	• Dodaj sól. Patrz "Ilość soli i objętość wody"
	3. Luźny przewód elektrolizera.	• Upewnij się, że przewód elektrolizera jest dobrze włożony.
	4. Awaria elektrolizera.	• Skontaktuj się z serwisem firmy Intex. Wymien elektrolizer jeżeli to konieczne.
	1. Wysoki poziom soli.	• Spuść trochę wody z basenu i dolej nowej świeżej wody. Patrz „zestawienie ilości soli".
	1. Wyświetlacz jest pusty – nie ma zasilania.	• Napięcie prądu jest zbyt małe lub zbyt duże (+ 20%). Sprawdź jakie jest wymagane na obudowie. • Skontaktuj się z serwisem firmy Intex.

Zasady bezpieczeństwa

Spędzanie czasu w wodzie może być zarówno źródłem zabawy , jak i mieć właściwości lecznicze. Jakkolwiek, niesie za sobą także element ryzyka w postaci możliwości odniesienia obrażeń, a w krańcowym przypadku nawet śmierci.
Aby powyższe ryzyko zminimalizować, stosuj się zawsze do ostrzeżeń i zasad zawartych w instrukcji, na produkcie i na opakowaniu.
Pamiętaj, że ostrzeżenia, uwagi i instrukcje wspomniane w w/w punktach nie wyczerpują oczywiście wszystkich możliwości odniesienia obrażeń, czy też zaistnienia niebezpieczeństwa.
W celu ograniczenia do minimum zaistnienia przykrych wypadków, wskazane byłoby :

- nauczenie się pływać
- zapoznanie się z zasadami udzielania pierwszej pomocy
- poinstruowanie każdego opiekującego się pływającymi dziećmi o potencjalnym niebezpieczeństwie i korzystaniu ze sprzętu ratunkowego oraz zabezpieczeniu niepowołanego dostępu do basenu.
- Nauczenie dzieci, co robić podczas zaistnienia niebezpieczeństwa.
- Kierowanie się zawsze zdrowym rozsądkiem podczas zabawy w wodzie
- Nadzorowanie, pilnowanie i kontrolowanie.

Ograniczona gwarancja

Zakupiony przez Ciebie generator został wykonany z najwyższej jakości materiałów, przy zachowaniu wysokiej jakości wykonania. Przed opuszczeniem fabryki wszystkie produkty Intexu zostały sprawdzone. Gwarancja dotyczy modeli 8221 oraz 8231 i obejmuje okres 1 roku od momentu zakupu detalicznego.
Poniższe warunki gwarancji dotyczą wyłącznie pierwszego nabywcy. Prawa gwarancyjne nie można przekazywać innym osobom. Zatrzymaj dowód zakupu urządzenia wraz z instrukcją jako, że bez niego gwarancja jest nieważna.

Jeśli stwierdziłeś wady swojego urządzenia w trakcie trwania gwarancji , skontaktuj się z serwisem Intexu, którego adres znajdziesz poniżej. Serwis ustali zasadność reklamacji.
W przypadku, jeśli serwis uzna , że uszkodzenie produktu powstało z winy producenta, zostanie on bezpłatnie naprawiony lub wymieniony na nowy bez żadnych dodatkowych opłat.

Gwarancja nie dotyczy wad produktu powstałych na skutek zaniedbania, nieprawidłowego podłączenia, użytkowania niezgodnego z instrukcją, wypadku lub w okolicznościach wystawienia produktu na działanie ognia, deszczu, mrozu , powodzi lub innych ekstremalnych działań pogodowych. Niniejsza gwarancja odnosi się wyłącznie od części i komponentów sprzedanych przez Intex. Gwarancja nie obejmuje nieautoryzowanych przeróbek i napraw dokonanych przez osoby nie będące personelem serwisu Intexu.